171009110457

国家强制性产品认证
试验报告

☐新申请 ☒变更 ☐监督 ☐复审 ☐其他：

申请编号：　A2023CCC0907-4154503

产品名称：　电源供应器

申请型号：　GT-46240-***-T*（第一个“*”可以为“01”至“24”，步进为1，代表额定输出功率；第二个“*”可以为“12”，“15”，“24”；第三个“*”可以为空白或“-0.1”至“-8.9”，步进为0.1；第二个“*”和第三个“*”代表输出电压，范围为12-24V；第四个“*”可以为“3”或“3A”，代表不同的输入插座）

检测机构：　江苏省电子信息产品质量监督检验研究院（江苏省信息安全测评中心）

检验检测专用章

2023年4月4日

样品名称：电源供应器 样品型号：GT-46240-2412-T3 样品数量：1台 样品来源：工厂送样 收样日期：2023.4.6 完成日期：2023.7.4	委托人：GlobTek, Inc. 委托人地址：186 Veterans Dr. Northvale, NJ 07647 / 美国 生产者：GlobTek, Inc. 生产者地址：186 Veterans Dr. Northvale, NJ 07647 / 美国 生产企业：环球特科(苏州)电源科技有限公司 生产企业地址：江苏省苏州市苏州工业园区金陵东路76号4栋

试验依据标准：

GB 4943.1-2022《音视频、信息技术和通信技术设备 第1部分：安全要求》
GB/T 9254.1-2021《信息技术设备、多媒体设备和接收机 电磁兼容 第1部分：发射要求》
GB 17625.1-2022《电磁兼容 限值 第1部分：谐波电流发射限值（设备每相输入电流≤16A）》

试验结论：合格

本申请单元所覆盖的产品型号：

本次申请的产品型号为GT-46240-***-T*（第一个“*”可以为“01”至“24”，步进为1，代表额定输出功率；第二个“*”可以为“12”，“15”，“24”；第三个“*”可以为空白或“-0.1”至“-8.9”，步进为0.1；第二个“*”和第三个“*”代表输出电压，范围为12-24V；第四个“*”可以为“3”或“3A”，代表不同的输入插座）。

安全主检：李娟娟　签名：李娟娟　日期：2023.7.3 安全审核：姚　尧　签名：姚尧　日期：2023.7.3		江苏省电子信息产品质量监督检验研究院（江苏省信息安全测评中心） 2023年7月4日
EMC 主检：尤　烨　签名：尤烨　日期：2023.7.3 EMC 审核：孟凡钧　签名：孟凡钧　日期：2023.7.4		

签发人：秦峰　　签名：秦峰

签发日期：2023年7月4日

备注：

1. 认证实施规则：CNCA—C09—01：2014 《强制性产品认证实施规则 信息技术设备》

报 告 组 成

报告内容	有无	页数	编号
封面	√	1	C-08701-2023C0644
首页	√	1	C-08701-2023C0644
报告组成	√	1	C-08701-2023C0644
变更确认表	√	1	C-08701-2023C0644-M
CB核查报告	√	2	C-08701-2023C0644-CB
产品描述报告	√	1	C-08701-2023C0644-P
--安全描述报告	√	20	C-08701-2023C0644-P-S
--电磁兼容描述报告	√	5	C-08701-2023C0644-P-E
安全测试报告	√	12	C-08701-2023C0644-D-S
电磁兼容测试报告	/	/	/
封底	√	1	/

本报告由表中划√的所有内容组成.

2023年4月4日

变更确认表

序号和名称	变更前 【原申请编号： A2016CCC0907-2353077】 【原证书编号： 2016010907879759】	变更后 【本次申请编号： A2023CCC0907-4154503】
1.安全标准换版	GB 4943.1-2011 《信息技术设备 安全 第1部分：通用要求》	GB 4943.1-2022《音视频、信息技术和通信技术设备 第1部分：安全要求》
2.EMC标准换版	GB/T 9254-2008 《信息技术设备的无线电骚扰限值和测量方法》 GB 17625.1-2012 《电磁兼容 限值 谐波电流发射限值（设备每相输入电流≤16A）》	GB/T 9254.1-2021《信息技术设备、多媒体设备和接收机电磁兼容 第1部分：发射要求》 GB 17625.1-2022《电磁兼容 限值 第1部分：谐波电流发射限值（设备每相输入电流≤16A）》
3.关键件清单变更	见申请编号：A2016CCC0907-2353077 报告编号：C-08701-2016C0985	标准变更，同时更新安全关键件清单
安全试验		见测试报告： （编号：C-08701-2023C0644）
EMC试验		本次申请的变更内容，不影响产品的电磁兼容性能，未进行EMC试验。

变更结论：本次变更符合要求

2023年4月4日

CB核查报告

申请人提供的CB证书/测试报告基本信息

CB证书编号：SI-8084

CB测试报告编号：T223-0339/20

CB证书发证机构：SIQ Ljubljana 国别：Slovenia

产品名称：ICT/ITE Power Supply

型号：GT-46240-***-T**

The 1st “*” denotes the rated output wattage, which can be “01” to "24",

The 2nd “*” denotes the standard rated output voltage designation, with a value of "12", "15" and "24".

The 3rd “*” is optional deviation, subtracted from standard output voltage, which can “-0.1” to “-8.9” with interval of 0.1, or blank to indicate no voltage difference.

The 2nd and 3rd together denote the output voltage, with a range of 12-24Vdc.

Last “*” can be 2 or 3 or 3A, 2 means C8 inlet type for Class II equipment, 3 means C14 inlet type for Class I equipment, 3A means C6 inlet type for Class I equipment.

规格：Input: 100-240 V~; 50-60 Hz or 50/60 Hz; 0,6 A

Output: 12-24 Vdc; max. 2,0 A; max. 24 W

型号名称	输出电压（V）	最大输出电流（A）	最大功率（W）
GT-46240-*12-T**	12	2.0	24
GT-46240-*15*-T**	12,1-15	1,98	24
GT-46240-*24*-T**	15,1-24	1,58	24

CB测试依据标准： IEC 62368-1:2014

CB测试报告核查情况

CB测试报告中的申请人是否与CCC申请的认证委托人相同? ☒是 □否（□提供CB测试报告使用授权书）

CB测试报告中的制造商是否与CCC申请的生产者相同? ☒是 □否（□互为子母公司并提供声明）

CB测试报告中的生产厂是否覆盖CCC申请的生产企业? ☒是 □否

CB测试报告中认可的产品型号是否覆盖了申请的产品型号 ☒是□否

CB 测试报告依据的标准和国家标准是否有差异 ☒是□否

CB测试报告中提供的受控安全件是否符合《CB报告中对安全零部件的处理原则》 ☒是 □否

结论： ☒认可 □拒绝（拒绝原因：/）

2023年4月4日

附加试验：☒ 是 □否

如果需要进行附加试验：

试验原因： 核查本次申请CCC认证的产品与CB报告的符合性。

试验项目：元器件的使用(4.1.2)，标记和说明(设备标志、说明和指示性安全防护)(4.1.15(附录F))，用绝缘液体代替安全防护，绝缘液体，绝缘液体的可燃性(4.4.4, 5.4.12, 6.4.9)，电气间隙（5.4.2），爬电距离（5.4.3）断开连接后电容器的放电 或 预处理+过载试验(5.5.2.2 或 附录G.10.2+附录G.10.6)，SPD(仅考虑压敏电阻器)(5.5.7，G.8)，预期的接触电压、接触电流和保护导体电流(5.7)，电引起的着火(6)，滑轨安装设备的安装方式(8.11)，无线功率发射器的要求(9.6)，激光辐射的安全防护(10.3)，声能量源的安全防护(10.6)，输入试验(附录B.2.5)，铅酸和NiCd电池组的爆炸风险(附录M.7)

认可时间（工作日）： 小于或等于15 ☒ 16-30 □ 31-45 □ 大于或等于 46 □

2023年4月4日

产品描述报告

产品名称：	电源供应器
申请型号规格：	GT-46240-***-T*（第一个“*”可以为“01”至“24”，步进为1，代表额定输出功率；第二个“*”可以为“12”，“15”，“24”；第三个“*”可以为空白或“-0.1”至“-8.9”，步进为0.1；第二个“*”和第三个“*”代表输出电压，范围为12-24V；第四个“*”可以为“3”或“3A”，代表不同的输入插座） 输入：100-240V~，50-60Hz，0.6A 输出：12-24Vdc，Max.2.0A，Max 24W 具体规格如下表

型号	直流输出电压	最大输出电流	最大输出功率
GT-46240-*12-T*	12V	2.0A	24W
GT-46240-*15*-T*	12.1-15V	1.98A	24W
GT-46240-*24*-T*	15.1-24V	1.58A	24W

产品功能描述、产品组成描述：

产品名称：电源供应器；Ⅰ类可移动式设备，采用全封闭式塑料外壳。

系列型号差异描述：

本次申请的产品系列型号间命名不同，输出规格不同，可以使用两种类型的器具插座，二次侧原件稍微不同，其余均相同，不影响产品的安全和电磁兼容性能。

备注：

2023年4月4日

安 全 描 述 报 告

安全样品描述及说明：

设备类别：[√]最终产品　[　]内装部件

设备适用的人员：[√]一般人员　[　]受过培训的人员　[　]熟练技术人员　[√]儿童可能出现

与电源的连接：[√]交流电网电源　[　]直流电网电源

[　]不直接连接到电网电源：☐ES1　☐ES2　☐ES3

电源容差：[√] +10%/-10%　[　]+20%/-15%　[　] +　%/-　%　[　] 无

与电源的连接：[√]A型可插式设备　☐不可拆卸电源软线　☒器具耦合器　☐直插式

[　]B型可插式设备　☐不可拆卸电源软线　☐器具耦合器

[　]永久连接式　[　]耦合连接器　[　]其它

保护装置的电流额定值：16 A

安装位置：　[√]建筑物　[　]设备

[　]不适用

设备移动性：　[√]可移动式　[　]手持式　[　]可携带式　[　]直插式

[　]驻立式　[　]内装式　[　]墙壁或天花板安装

[　]滑轨/机架安装　[　]其他

过电压等级（OVC）：　[　]OVC I　[√]OVC II　[　]OVC III　[　]OVC IV　[　]其他

设备类别：　[√]I类　[ ]II类　[　]III类　[　]其他类

特殊安装位置：[√]不适用　[　]受限制接触区　[　]室外场所

污染等级（PD）：[　]PD1：　[√]PD2　[　]PD3

制造商规定的温度T_{ma}：[√] 40 ℃　[　]室外最低温度___℃

设备IP等级：[√] IPX0　[　] IP____.

配电系统：[√]TN　[　]TT　[　]IT-　V_{L-L} ____V　[　]非交流电网电源

适用地区环境：[　] ≤海拔2000米　[√]≤海拔5000米　[　]不适用

适用气候条件：[√]热带气候条件下　[　]非热带气候条件下

安全说明：　[√]汉文 [　]藏文　[　]蒙古文　[　]壮文　[　]维文　[　]其他

设备的质量（kg）：0.15 kg

其他重要描述：

一、基本信息

本次申请产品名称为电源供应器，属Ⅰ类可移动式设备。

二、申请产品的说明

厂家声明：本次申请的产品预期使用的环境为最大海拔高度5000m，预期使用的气候条件为热带气候条件。

产品的输出符合受限制电源的要求。

三、CB核查情况简述

本次申请为已获CCC认证（证书号：2016010907879759）的同产品的变更申请。变更内容为：1）.安全标准换版 2）.EMC标准换版 3）.关键件清单变更。

对于本次变更申请，委托人提供了符合CB认可原则的CB证书和报告。

补充试验项目：元器件的使用(4.1.2)，标记和说明(设备标志、说明和指示性安全防

2023年4月4日

护)(4.1.15(附录F))，用绝缘液体代替安全防护，绝缘液体，绝缘液体的可燃性(4.4.4)，电气间隙（5.4.2），爬电距离（5.4.3），断开连接后电容器的放电 或 预处理+过载试验(5.5.2.2 或 附录G.10.2+附录G.10.6)，SPD(仅考虑压敏电阻器）(5.5.7，G.8)，预期的接触电压、接触电流和保护导体电流(5.7)，电引起的着火(6)，滑轨安装设备的安装方式(8.11)，无线功率发射器的要求(9.6)，激光辐射的安全防护(10.3)，声能量源的安全防护(10.6)，输入试验(附录B.2.5) ，铅酸和NiCd电池组的爆炸风险(附录M.7)，其余参见C-08701-2016C0985试验报告。

整改情况说明：无

2023年4月4日

安 全 描 述 报 告

能量源及安全防护总览

☒ ES　☒ PS　☒ MS　☒ TS　☒ RS

章	可能的伤害			
5	电引起的伤害			
能量源及能量源分级（ES）	人体部位	安全防护		
		基本安全防护 B	附加安全防护 S	加强安全防护 R
ES3：除输出端外的电路	一般人员	/	/	外壳
ES3：L、N间电容	一般人员	/	/	见5.5.2.2
ES1：输出端	一般人员	/	/	/

6	电引起的着火			
能量源及能量源分级（PS）	材料部件	安全防护		
		基本安全防护 B	附加安全防护[1] S	附加安全防护[2] S
PS3：电源板	塑料防火外壳、变压器骨架、印制板	见6.3.1	见6.4.5，6.4.6	/
PS3：电源板	布线	见6.3.1	见6.5	/

7	有害物质引起的伤害			
能量源及能量源分级	人体部位	安全防护		
		基本安全防护 B	附加安全防护 S	加强安全防护 R
/	/	/	/	/

8	机械引起的伤害			
能量源及能量源分级（MS）	人体部位	安全防护		
		基本安全防护 B	附加安全防护 S	加强安全防护 R
MS1：锐边锐角	一般人员	/	/	/
MS1：设备的质量	一般人员	/	/	/

安 全 描 述 报 告

（续）能量源及安全防护总览

章	可能引起的伤害			
9	热灼伤			
能量源及能量源分级（TS）	人体部位	安全防护		
		基本安全防护 B	附加安全防护 S	加强安全防护 R
TS1：可触及表面	一般人员	/	/	/

10	辐射			
能量源及能量源分级（RS）	人体部位	安全防护		
		基本安全防护 B	附加安全防护 S	加强安全防护 R
/	/	/	/	/

安全关键件清单：

序号	位号	部件号	关键件名称	型号	规格/材料	生产者(制造商)	生产企业	认证标准	备注
1	CON1	/	AC插座C14	S-03	10A, 250 V	三辉电线电缆(深圳)有限公司	三辉电线电缆(深圳)有限公司	GB17465.1-2009	2003010204099807
			AC插座C14	TU-301-S TU-301-SP	10A, 250 V	德盈科技(深圳)有限公司	深圳市龙岗区坪地坪西德盈电子厂	GB17465.1-2009	2003010204092387
			AC插座C14	R-301SN	10A, 250 V	富湾(佛冈)五金电器有限公司	富湾股份有限公司	GB17465.1-2009	2004010204110528
			AC插座C14	DB-14	10A, 250 V	浙江乐磁电子有限公司	浙江乐磁电子有限公司	GB17465.1-2009	2006010204177919
			AC插座C14	R-301SN	10A, 250V	富湾五金电器（苏州）有限公司	富湾五金电器（苏州）有限公司	GB17465.1-2009	2003010204094787
			AC插座C14	SS-120	10A, 250V	荣丰电器(深圳)有限公司	荣丰电器(深圳)有限公司	GB17465.1-2009	2002010204005120
			AC插座C14	ST-A01-003J、ST-A01-001L、ST-A01-002L、ST-A01-003K、ST-A01-004L、ST-A01-004K	10A, 250V	浙江贝尔佳电子有限公司	浙江贝尔佳电子有限公司	GB17465.1-2009	2004010204120394
2	/	/	AC插座C6	DB-6	2.5A, 250V	浙江乐磁电子有限公司	浙江乐磁电子有限公司	GB17465.1-2009	2006010204177922
			AC插座C6	R-30790 R-307	2.5A, 250V	富湾五金电器（苏州）有限公司	富湾五金电器（苏州）有限公司	GB17465.1-2009	2003010204094774
			AC插座C6	S-02	2.5A, 250V	三辉电线电缆(深圳)有限公司	三辉电线电缆(深圳)有限公司	GB17465.1-2009	2003010204099809
			AC插座C6	TU-333 series	2.5A, 250V	深圳市龙岗区坪地坪西德盈电子厂	深圳市龙岗区坪地坪西德盈电子厂	GB17465.1-2009	2003010204063649

			AC插座C6	RF-190	2.5A, 250V	荣丰电器（深圳）有限公司	荣丰电器（深圳）有限公司	GB17465.1-2009	2009010204360773
			AC插座C6	0724	2.5A, 250V	华玮电子(东莞)有限公司	华玮电子(东莞)有限公司	GB17465.1-2009	2011010204470037
			AC插座C6	ST-A04-002 ST-A04-001、 ST-A04-001-LA、 ST-A04-001-LB	2.5A, 250V	浙江贝尔佳电子有限公司	浙江贝尔佳电子有限公司	GB17465.1-2009	2003010204090998
3	F1	/	超小型熔断体	MST	T1.6A, 250V	功得电子工业股份有限公司	功得电子工业股份有限公司	GB/T9364.3-2018;GB/T9364.1-2015	2020970207000115
			超小型熔断体	2010	T1.6A 250 V	苏州华德电子有限公司	苏州华德电子有限公司	GB/T9364.3-2018;GB/T9364.1-2015	2020970207000232
			超小型熔断体	932	T1.6AL 250 V	东莞市贝特电子科技股份有限公司	东莞市贝特电子科技股份有限公司	GB/T9364.3-2018;GB/T9364.1-2015	2020970207000039
4	T1	/	变压器	XF00956(12-17.9V)	CLASS B 适用于海拔5000m	ENG/GLOBTEK/BOAM/HAOPUWEI	ENG/GLOBTEK/BOAM/HAOPUWEI	IEC 62368-1:2014	CB已认可 经核查符合GB4943.1-2022
			变压器	XF00957(18-24V)	CLASS B 适用于海拔5000m	ENG/GLOBTEK/BOAM/HAOPUWEI	ENG/GLOBTEK/BOAM/HAOPUWEI	IEC 62368-1:2014	CB已认可 经核查符合GB4943.1-2022
			骨架	PM-9820	V-0, 0.2mm, 150℃ 热固性	Sumitomo Bakelite Co., Ltd	/	UL94	UL (E41429)
			骨架	T375J, T375HF	V-0, 0.45mm, 150℃ 热固性	Changchun plastics	/	UL94	UL (E59481)
			骨架	CP-J-8800	V-0, 0.45mm, 150℃ 热固性	HITACHI CHEMICAL CO LTD	/	UL94	E42956
			三重绝缘线	TEX-E	3000Vac 0.1mm	The Furukawa	/	IEC/ EN	CB已认可

					min.130° C 加强绝缘	Electric Co., Ltd		62368-1: 2014	经核查符合 GB4943.1-2022
			三重绝缘线	TIW-2	3000Vac 0.1mm min.130° C 加强绝缘	Totoku	/	IEC/EN 62368-1:2014	CB已认可 经核查符合 GB4943.1-2022
			三重绝缘线	TRW (B)	3000Vac 0.1mm min.130°C 加强绝缘	Great Leoflon	/	IEC/EN 62368-1:2014	CB已认可 经核查符合 GB4943.1-2022
			三重绝缘线	TIW TIW-M	3000Vac 0.1mm min.130° C 加强绝缘	Cosmolink	/	IEC/EN 62368-1:2014	CB已认可 经核查符合 GB4943.1-2022
			绝缘胶带	1350F-1 1350T-1 44	3000Vac 0.025mm 130° C	3M Company Electrical Markets Div. (EMD)	/	UL	E17385
			绝缘胶带	370S	3000Vac 0.025mm 130° C	BONDTEC PACIFIC CO LTD	/	UL	E175868
			绝缘胶带	PZ, CT, WF	3000Vac, 0.025mm 130° C	JINGJIANG YAHUA PRESSURE SENSITIVE GLUE CO LTD	/	UL	E165111
			绝缘胶带	JY25-A	3000Vac, 0.025mm 130° C	JINGJIANG JINGYI ADHESIVE PRODUCT CO LTD	/	UL	E246950
			绝缘胶带	LY-XX	3000Vac, 0.025mm 130° C	CHANG SHU LIANG YI TAPE INDUSTRY CO LTD	/	UL	E246820
5	CX1	/	X电容(可选)	HQX	Max. 0.22μF,, Min.250V, X2	昱电实业股份有限公司	东莞昱新电子有限公司	GB/T6346.14-2015	CQC03001003067
			X电容(可选)	MPX, MEX, NPX	Max. 0.22μF,, Min.250V, X2	岱恩电子工业股份有限公司	岱恩电子工业股份有限公司	GB/T6346.14-2015	CQC03001007500
			X电容(可选)	CTX	Max. 0.22μF, Min.250V, X2 or	晟通实业有限公司	晟通实业有限公司	GB/T 6346.14-2015	CQC03001008997

					X1				
			X电容(可选)	MPX	Max. 0.22μF, Min.250V, X2	汕头高新区松田实业有限公司	汕头高新区松田实业有限公司	GB/T 6346.14-2015	CQC19001213200
			X电容(可选)	MEX	Max. 0.22μF, Min.250V, X2	深圳天泰电器元件有限公司	深圳天泰电器元件有限公司宝安分厂	GB/T14472-1998	CQC03001003039
			X电容(可选)	MPX	Max. 0.22μF, Min.250V, X2	东莞久亦电子有限公司	东莞久亦电子有限公司	GB/T14472-1998	CQC08001027191
			X电容(可选)	MKP-X2	Max. 0.22μF, Min.250V, X2	东莞市易利嘉电子有限公司	东莞市易利嘉电子有限公司	GB/T 6346.14-2015	CQC15001123582
6	CY1, CY2	/	Y1 电容(可选)	SB SE	Min.250V, Min.125℃,Y1 CY1=Max.470pF, CY2=Max.220pF	成功工业(惠州)有限公司	成功工业(惠州)有限公司	GB/T14472-1998	CQC02001001788
			Y1 电容(可选)	SB	Min.250V, Min.125℃,Y1 CY1=Max.470pF, CY2=Max.220pF	成功电子工业股份有限公司	成功工业(惠州)有限公司	IEC60384-14:2013	CQC13001097405
			Y1 电容(可选)	CD	Min.250V, Min.125℃,Y1 CY1=Max.470pF, CY2=Max.220pF	厦门TDK有限公司	厦门TDK有限公司	IEC60384-14:2013+AMD1:2016	CQC03001004816
			Y1 电容(可选)	CD	Min.250V, Min.125℃,Y1 CY1=Max.470pF, CY2=Max.220pF	TDK株式会社	台湾东电化股份有限公司	IEC60384-14:2013+AMD1:2016	CQC10001051638
			Y1 电容(可选)	YO	Min.250V, Min.125℃,Y1 CY1=Max.470pF, CY2=Max.220pF	祥泰电子（深圳）有限公司	祥泰电子（深圳）有限公司	GB/T14472-1998	CQC13001095361
			Y1 电容(可选)	KX	Min.250V, Min.125℃,Y1 CY1=Max.470pF, CY2=Max.220pF	株式会社 村田制作所	Murata Electronics (Thailand), Ltd.	GB/T14472-1998	CQC04001011643

			Y1 电容 (可选)	CD	Min.250V, Min.125℃,Y1 CY1=Max.470pF, CY2=Max.220pF	汕头高新区松田实业有限公司	汕头高新区松田实业有限公司	IEC60384-14:2005	CQC19001213616
7	PC1	/	光电耦合器	LTV-817, LTV-817M, LTV-817S	加强绝缘，绝缘穿透距离≥0.4MM，外部爬电距离≥8.0MM，通过热循环测试，适用于海拔5000米及以下	光宝科技股份有限公司	光宝光电(常州)有限公司	GB 4943.1-2022	CQC10001054421
			光电耦合器	LTV-817	加强绝缘，绝缘穿透距离≥0.4MM，外部爬电距离≥8.0MM，通过热循环测试，适用于海拔5000米及以下	光宝科技股份有限公司	Liteon Electronics (Thailand) Co.,Ltd.	GB 4943.1-2022	CQC13001093741
			光电耦合器	EL817	加强绝缘，外部爬电距离≥8.0MM，绝缘穿透距离≥0.4MM，通过热循环测试，适用于海拔5000米及以下	亿光电子工业股份有限公司	亿光电子(中国)有限公司	GB 4943.1-2022	CQC08001022757
			光电耦合器	BPC-817, BPC-817M, BPC-817S	加强绝缘，内部绝缘穿透距离>0.7mm，外部爬电距离8.1mm，通过热循环测试，适用于海拔5000米及以下	东莞佰鸿电子有限公司	东莞佰鸿电子有限公司	GB 4943.1-2022	CQC08001026994

			光电耦合器	K1010,KP1010	加强绝缘，绝缘穿透距离≥0.4mm，外部爬电距离＞7.0mm，通过热循环试验，仅适用于海拔5000米及以下	冠西电子企业股份有限公司	冠西电子企业股份有限公司龙德二厂	GB 4943.1-2022	CQC10001049555
			光电耦合器	ORPC-817	加强绝缘， 绝缘穿透距离≥0.4mm， 外部爬电距离≥8.0mm，内部爬电距离≥6.0mm，适用于海拔 5000 米及以下， 已进行温度为 40℃， 湿度为 93%， 周期为 120h 的潮热处理试验处理，通过最高试验温度为125℃的热循环试验	深圳市奥伦德元器件有限公司	江门市奥伦德元器件有限公司	GB4943.1-2022	CQC09001029446
8	/	/	印制板基材	T2，T2A，T2B，T4	Min.V-0	WALEX ELECTRONIC (WUXI) CO LTD	/	UL	E154355
			印制板基材	CEM1，2V0，FR4	Min.V-0	DONGGUAN HE TONG ELECTRONICS CO LTD	/	UL	E243157
			印制板基材	C-2，C-2A	Min.V-0	KUOTIANG ENT LTD	/	UL	E227299
			印制板基材	02V0 04V0	Min.V-0	AREX	/	UL	E186016
			印制板基材	TCX	V-0,130℃	SHENZHEN TONGCHUANGXIN ELECTRONICS CO LTD	/	UL94	E250336

			印制板基材	PW-02 PW-03	Min.V-0	PACIFIC WIN INDUSTRIAL LTD	/	UL94	E250336
			印制板基材	KB-3151C, KB-5150	Min. V-0, 130℃	KINGBOARD LAMINATES HOLDINGS LTD	/	UL94	E123995
			印制板基材	JD-1, JD-1A	Min. V-0, 130℃	SHENZHEN JINDIAN PRECISION CIRCUIT CO LTD	/	UL94	E347010
9	/	/	外壳(外壳材料)	945 (GG)	Min.V-0, min.120 °C, min. 1.5 mm thick.	SABIC JAPAN L L C	/	UL 94, UL 746C	CB认可
			外壳(外壳材料)	915R (GG)	Min.V-0, min.120 °C, min. 1.5 mm thick	SABIC INNOVATIVE PLASTICS US L L C	/	UL 94, UL 746C	CB认可
			外壳(外壳材料)	LUPOY EF-1006F(m)	Min.V-0, min.115 °C, min. 1.5 mm thick	LG CHEM (GUANGZHOU) ENGINEERING PLASTICS CO LTD	/	UL94, UL 746C	CB认可
			外壳(外壳材料)	FR6005 + (z)	Min.V-0, min.105 °C, min. 1.5 mm thick	COVESTRO DEUTSCHLAN D AG [PC RESINS]	/	UL94, UL 746C	CB认可
			外壳(外壳材料)	PC2330	Min.V-0, min.115 °C, min. 1.5 mm thick	SILVER AGE ENGINEERING PLASTICS (DONGGUAN) CO LTD	/	UL94, UL 746C	CB认可
10	/	/	输出导线	1185,2464,2468 SPT-1, SPT-2	min.22 AWG,VW-1	YONG HAO ELECTRICAL INDUSTRY CO LTD	东莞市永豪电业有限公司	UL	E240426 E310072 CB已认可 经核查符合 GB4943.1-2022

			输出导线	1185,2464,2468	min.22 AWG,VW-1	DONG GUAN FU SHEN ELECTRIC WIRE FACTORY	东莞塘厦富顺电线有限公司	UL	E218170 CB已认可 经核查符合 GB4943.1-2022
			输出导线	1185,2464,2468	min.22 AWG,VW-1	Dongguan Genshuo electronic wiring Co., Ltd	东莞市根硕电子配线有限公司	UL	E526170 CB已认可 经核查符合 GB4943.1-2022
			输出导线	1185,2464,2468 SPT-1, SPT-2	min.22 AWG,VW-1	JHI WEI ELECTRIC WIRE & CABLE CO LTD	世唯塑胶电线（深圳）有限公司	UL	E157717 E157718 CB已认可 经核查符合 GB4943.1-2022
			输出导线	1185,2464,2468 SPT-1, SPT-2	min.22 AWG,VW-1	ZHONGSHAN MONITRONICS CO LTD	中山新艺电子有限公司	UL	E306307 E333566 CB已认可 经核查符合 GB4943.1-2022
			输出导线	SPT-1, SPT-2	min.22 AWG,VW-1	WONDERFUL HI-TECH CO LTD	万泰光电（东莞）有限公司	UL	E77975 CB已认可 经核查符合 GB4943.1-2022
			输出导线	SPT-1, SPT-2	min.22 AWG,VW-1	LINOYA ELECTRONIC TECHNOLOGY CO LTD	领亚电子科技股份有限公司	UL	E315620 CB已认可 经核查符合 GB4943.1-2022
			输出导线	1185,2464,2468	min.22 AWG,VW-1	SUZHOU JIAHUISHU ELECTRONIC CO	苏州嘉辉舒电子有限公司	UL	E353532 CB已认可 经核查符合 GB4943.1-2022
11	/	/	内部接地导线	/	Min. 20 AWG, VW-1	YONG HAO ELECTRICAL INDUSTRY CO LTD	/	UL	E240426 CB已认可 经核查符合 GB4943.1-2022

				/	min.20 AWG,VW-1	DONG GUAN FU SHEN ELECTRIC WIRE FACTORY	/	UL	E218170 CB已认可 经核查符合 GB4943.1-2022
				/	min.20 AWG,VW-1	Dongguan Genshuo electronic wiring Co., Ltd	/	UL	E526170 CB已认可 经核查符合 GB4943.1-2022
				/	min.20 AWG,VW-1	JHI WEI ELECTRIC WIRE & CABLE CO LTD	/	UL	E157717 CB已认可 经核查符合 GB4943.1-2022
				/	min.20AWG,VW-1	ZHONGSHAN MONITRONICS CO LTD	/	UL	E306307 CB已认可 经核查符合 GB4943.1-2022
				/	min.20AWG,VW-1	SUZHOU JIAHUISHU ELECTRONIC CO	/	UL	E353532 CB已认可 经核查符合 GB4943.1-2022
12	R1,R2	/	泄放电阻	/	Maximum 2.2MΩ, minimum 1/4W.	彩源企业股份有限公司	彩智电子（深圳）有限公司	IEC62368-1:2018	CB已认可 经核查符合 GB4943.1-2022
			泄放电阻	/	Maximum 2.2MΩ, minimum 1/4W.	信昌电子陶瓷股份有限公司	信昌电子陶瓷股份有限公司	IEC62368-1:2018	CB已认可 经核查符合 GB4943.1-2022
			泄放电阻	/	Maximum 2.2MΩ, minimum 1/4W.	Viking Tech Corporation Kaoshiung Branch	Viking Tech Corporation Kaoshiung Branch	IEC62368-1:2018	CB已认可 经核查符合 GB4943.1-2022

产品电气原理图：

使用变压器型号XF00956：

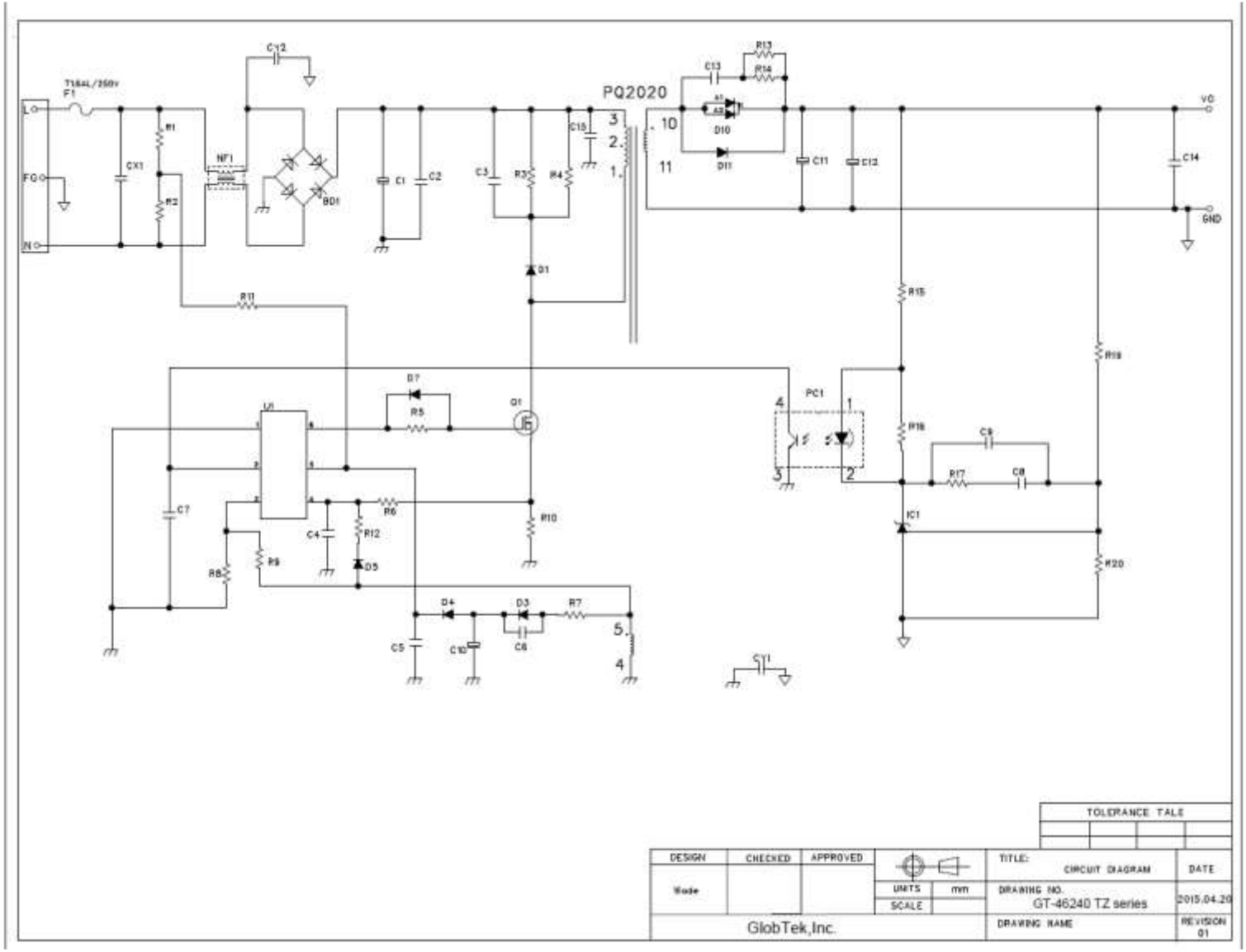

2023年4月4日

使用变压器型号XF00957：

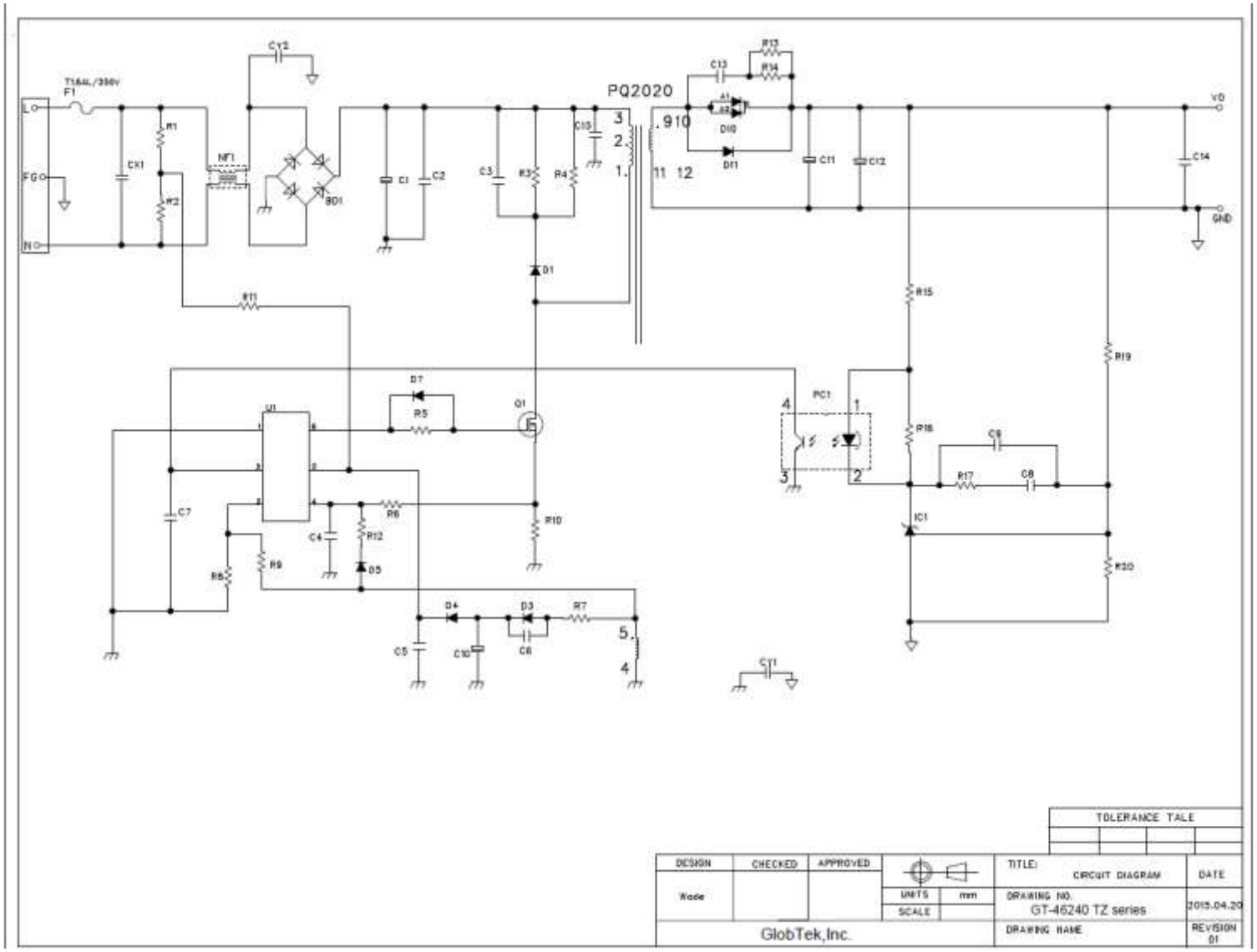

样 品 照 片（安全）

外观

外观

样 品 照 片（安全）

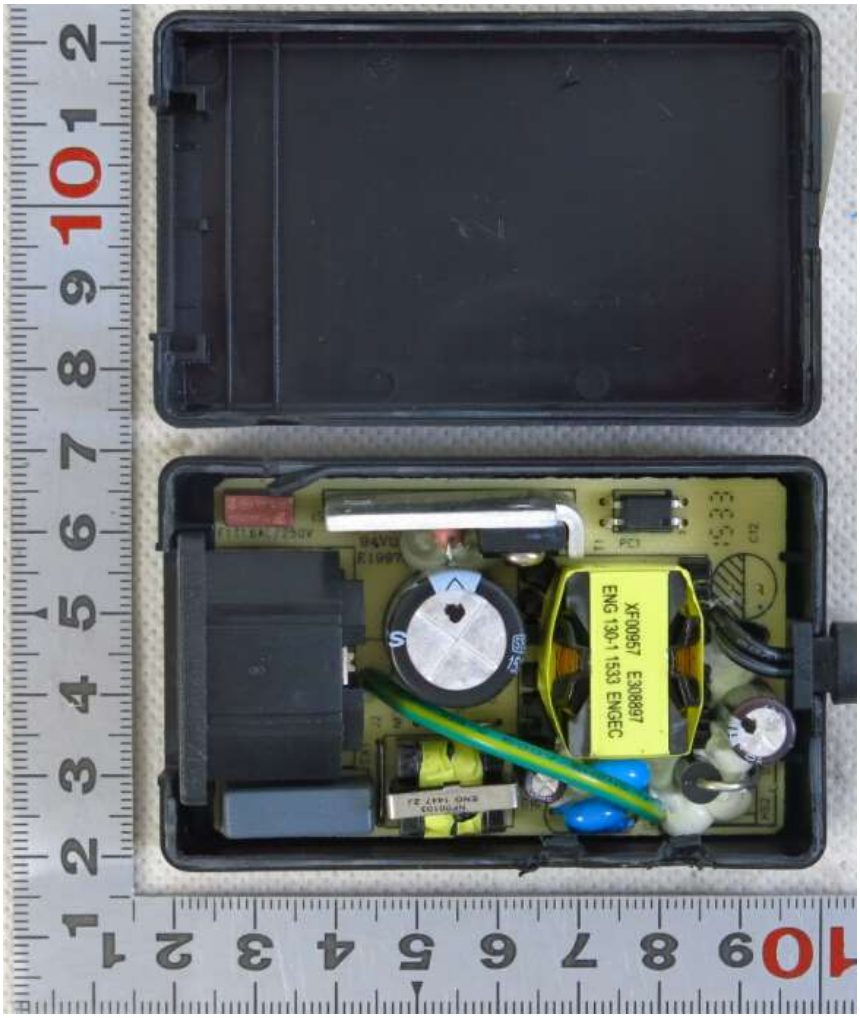

内部结构

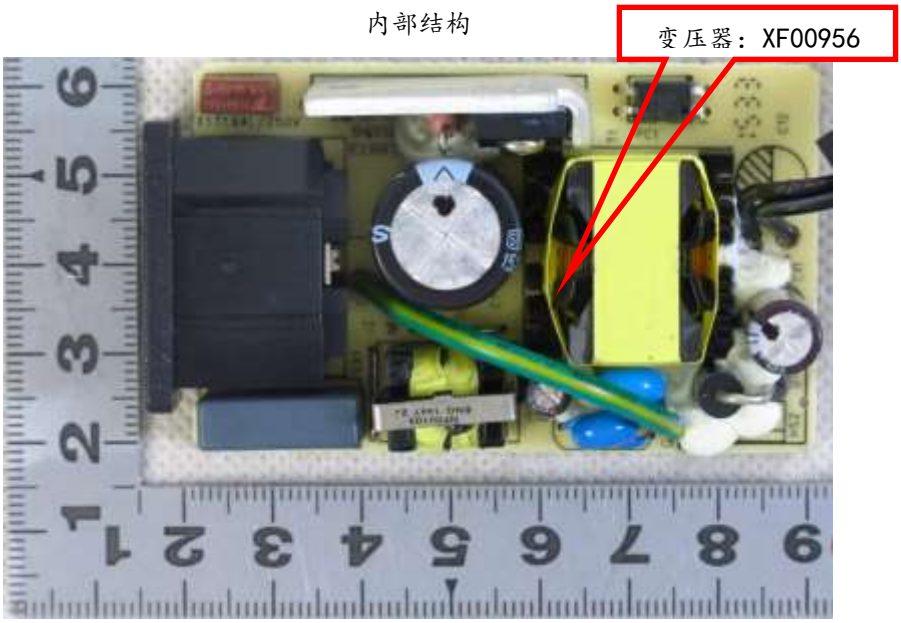

内部结构

样 品 照 片（安全）

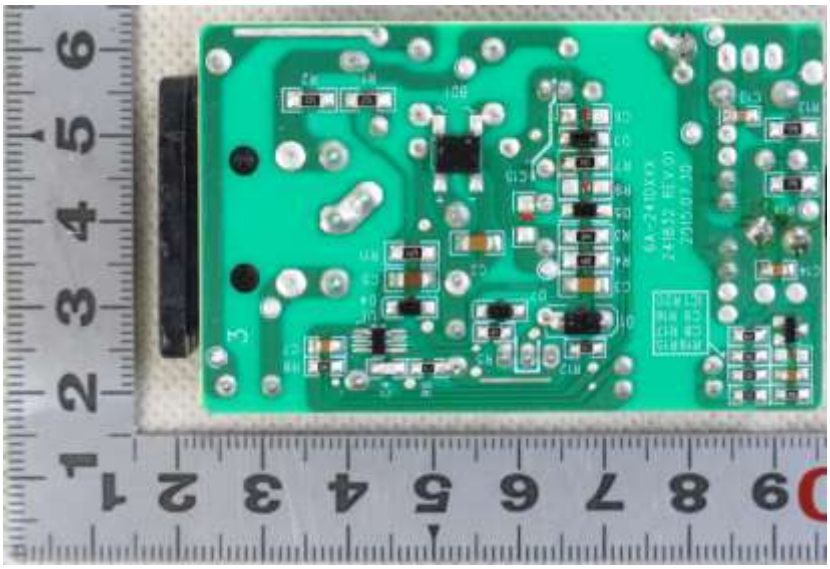

内部结构

熔断器标识

样 品 照 片（安全）

T1 变压器（ENG 代表制造商：ENG）

样 品 照 片（安全）

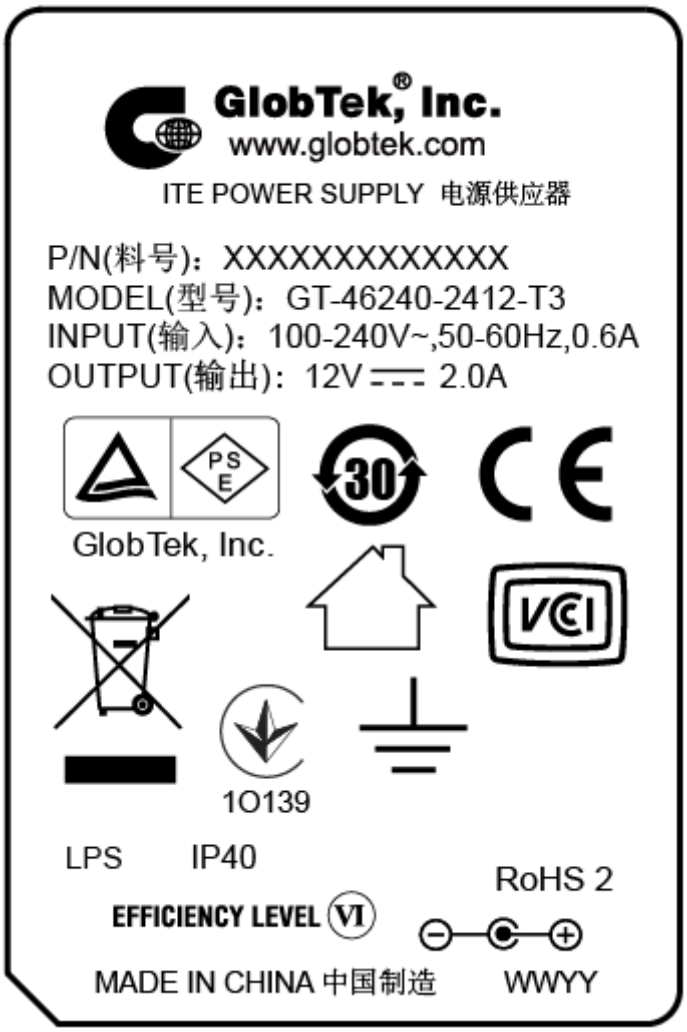
GlobTek, Inc.
www.globtek.com
ITE POWER SUPPLY 电源供应器
P/N(料号)：XXXXXXXXXXXXX
MODEL(型号)：GT-46240-2412-T3
INPUT(输入)：100-240V~,50-60Hz,0.6A
OUTPUT(输出)：12V ⎓ 2.0A
PS E
30
GlobTek, Inc.
VCI
1O139
LPS
IP40
RoHS 2
EFFICIENCY LEVEL VI
MADE IN CHINA 中国制造
WWYY

产品铭牌

电 磁 兼 容 描 述 报 告

1. 受试设备（EUT）描述：

受试设备一般描述：本设备无线电骚扰特性按☐ A /☑ B 级设备要求。

本设备谐波电流发射按 ☑ A / ☐ D 类设备要求。

受试设备预期运行布置形式：☑台式 ☐落地式 ☐可台式或落地式 ☐机架式安装 ☐其他

电源端口：☑交流电源端口 ☐直流网络电源端口

带金属屏蔽或抗拉部件的光纤端口：☐有 ☑无，且连接电缆长度预期大于3m ☐是，☑否

有线网络端口：☐有 ☑无

广播接收机调谐器端口：☐有 ☑无

天线端口：☐有 ☑无，且连接电缆长度预期大于3m ☐是，☑否

射频调制器输出端口：☐有 ☑无

电缆类别：☐三类 ☐五类 ☐六类

HDMI线：☐有 ☑无

多功能设备：☐是，☑否

受试设备功能描述：/

2. 受试设备（EUT）端口的运行

a）音频信号：/

☐1kHz正弦波；

☐其他：/

b）视频信号：/

☐带运动图像单元的彩条；

☐垂直彩条；

☐字符图像（滚动H屏）；

☐典型显示：/

显示和视频参数：/

硬件加速最大值： /

显示屏最高有效分辨率：/

最高分辨率下最高帧数：/

最高色位深度：/

亮度、对比度、色饱和度： /

c）数字广播信号:/

□地面电视信号

□DVB-C有线电视信号

d）其他信号：/

调谐器端口：制式、频道

3. 其它重要说明：

1. 本次申请为已获CCC认证（证书号：2016010907879759）的同产品的变更申请。变更内容为：1）.安全标准换版 2）.EMC标准换版 3）.关键件清单变更。
2. 依据本次变更内容，本次仅对样机和资料进行核查，未进行电磁兼容试验。

电磁兼容关键件清单

序号	关键件名称	位号	型号	规格	生产者（制造商）	生产企业	使用/备用	备注
1	主板	/	/	/	/	/	/	
2	抑制射频干扰固定电感器	NF1	/	7mH	/	/	已做试验	
3	抑制电源电磁干扰用固定电容器	CX1	/	0.22uF	/	/	已做试验	
		CY1 CY2	/	CY1=470pF CY2=220pF	/	/	已做试验	
4	开关管	Q1	/	4A ， 600V	/	/	备用	
			/	4.5A, 600V	/	/	备用	
			/	7A,600 V	/	/	已做试验	
			/	3.5A，650V	/	/	备用	
			/	4.2A，650V	/	/	备用	
			/	4A，650V	/	/	备用	
			/	7A，650V	/	/	备用	
			/	4.5A，650V	/	/	备用	

2023年4月4日

样 品 照 片（EMC）

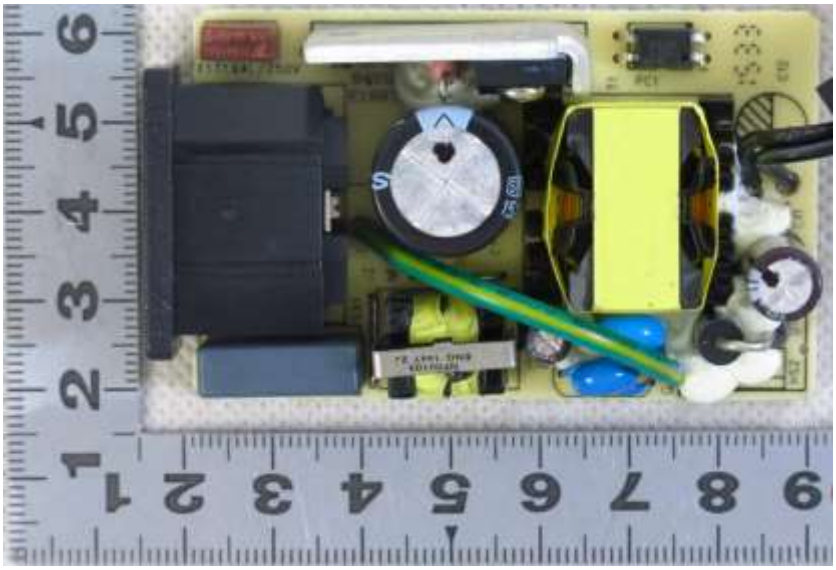

内部结构

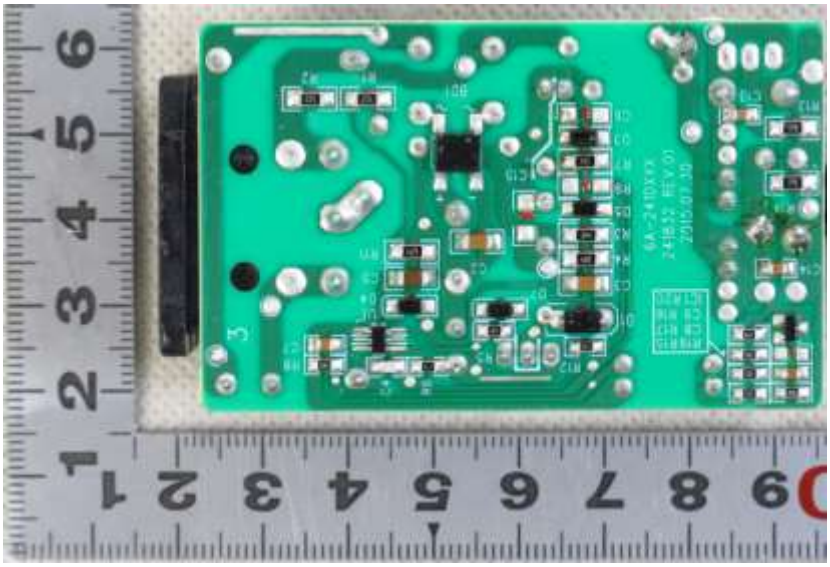

内部结构

样 品 照 片（EMC）

磁环照片

2023年4月4日

声　　明

本报告试验结果仅对受试样品有效

未经许可本报告不得部分复制

对本报告如有异议，请于收到报告之日起十五天内提出

试验单位：江苏省电子信息产品质量监督检验研究院（江苏省信息安全测评中心）

地　　址：江苏省无锡市金水路100号

无锡市经济开发区高浪东路999号D2栋一层（分部）

邮政编码：214073

电　　话：0510-85105775

传　　真：0510-85104572

E-MAIL　：zsb@jnlab.com