231009011323

中国认可
国际互认
检测
TESTING
CNAS L0262

国家强制性产品认证
试验报告

☐新申请 ☒变更 ☐监督 ☐复审 ☐其他：

申请编号： A2023CCC0907-4220393

产品名称： 电源供应器

申请型号： 见产品描述报告

检测机构： 江苏省电子信息产品质量监督检验研究院（江苏省信息安全测评中心）

2023年4月4日

样品名称：电源供应器 样品型号：GT-46180-1824 样品数量：1只 样品来源：工厂送样 收样日期：2023.7.6 完成日期：2023.8.16	委托人：GlobTek, Inc. 委托人地址：186 Veterans Dr. Northvale, NJ 07647 / 美国 生产者：GlobTek, Inc. 生产者地址：186 Veterans Dr. Northvale, NJ 07647 / 美国 生产企业：环球特科(苏州)电源科技有限公司 生产企业地址：江苏省苏州市苏州工业园区金陵东路76号4栋

试验依据标准：

GB 4943.1-2022《音视频、信息技术和通信技术设备 第1部分：安全要求》

GB/T 9254.1-2021《信息技术设备、多媒体设备和接收机 电磁兼容 第1部分：发射要求》

GB 17625.1-2022 《电磁兼容 限值 第1部分：谐波电流发射限值(设备每相输入电流≤16A)》

试验结论：合格

本申请单元所覆盖的产品型号：

见产品描述报告

安全主检：赵文博　签名：赵文博　日期：2023.8.16 安全审核：姚　尧　签名：姚尧　日期：2023.8.18		江苏省电子信息产品质量监督检验研究院（江苏省信息安全测评中心） 2023年8月21日 检验检测专用章
EMC 主检：尤　烨　签名：尤烨　日期：2023.8.17 EMC 审核：孟凡钧　签名：孟凡钧　日期：2023.8.17		

签发人：秦　峰　　签名：秦峰

签发日期：2023年8月21日

备注：

1.认证实施规则：CNCA-C09-01：2023《强制性产品认证实施规则 电子产品及安全附件》

2. 本报告应与报告编号C-08701-2015C1787以及C-08701-2018C1238的报告同时使用。

报 告 组 成

报告内容	有无	页数	编号
封面	√	1	C-08701-2023C1451
首页	√	1	C-08701-2023C1451
报告组成	√	1	C-08701-2023C1451
变更确认表	√	2	C-08701-2023C1451-M
CB核查报告	√	1	C-08701-2023C1451-CB
产品描述报告	√	1	C-08701-2023C1451-P
--安全描述报告	√	28	C-08701-2023C1451-P-S
--电磁兼容描述报告	√	4	C-08701-2023C1451-P-E
封底	√	1	/
安全测试报告	√	4	C-08701-2023C1451-D-S
电磁兼容测试报告	/	/	/

本报告由表中划√的所有内容组成.

2023年4月4日

变更确认表

序号和名称	变更前 【原申请编号： A2018CCC0907-2997533】 【原证书编号： 2015010907830000】	变更后 【本次申请编号： A2023CCC0907-4220393】
1.试验依据标准变更	1.GB 4943.1-2011 《信息技术设备 安全 第1部分：通用要求》 2.GB/T 9254-2008 《信息技术设备的无线电骚扰限值和测量方法》 3.GB 17625.1-2012 《电磁兼容 限值 谐波电流发射限值(设备每相输入电流≤16A)》	1.GB 4943.1-2022《音视频、信息技术和通信技术设备 第1部分：安全要求》 2.GB/T 9254.1-2021《信息技术设备、多媒体设备和接收机 电磁兼容 第1部分：发射要求》 3.GB 17625.1-2022 《电磁兼容 限值 第1部分：谐波电流发射限值(设备每相输入电流≤16A)》
2.更新安全关键件清单	见申请编号： A2018CCC0907-2997533 报告编号： C-08701-2018C1238	标准变更，同时更新安全关键件清单
3.变更认证实施规则	见申请编号： A2018CCC0907-2997533 报告编号： C-08701-2018C1238	CNCA-C09-01：2023《强制性产品认证实施规则 电子产品及安全附件》
4.变更适用海拔高度	见申请编号： A2018CCC0907-2997533 报告编号： C-08701-2018C1238	设备适用于海拔5000m以下地区安全使用
5.删除产品型号	见申请编号： A2018CCC0907-2997533 报告编号： C-08701-2018C1238	产品型号：GT-46180-WWVV-X.XX******（WW为“01”至“18”，步进为1，代表额定输出功率；VV为“05”、“09”、“12”、“15”、“18”、“24”；-X.XX可以为空白或“-0.01”至“-5.9”，步进为0.01；VV-X.XX合起来代表产品的额定输出电压，其范围为5-24V；“*”可以为 0-9 或 A-Z 或 ()[] 或空白 ，代表市场目的）
安全试验	/	本次申请为变更申请。涉及安全的变更内容为： 变更内容1、2，安全需补做： 4.1.2，4.1.15(附录F)，附录B.2.5 变更内容3，不影响产品安全性能，无需补充试验 变更内容4，CB报告已认可，本次直

2023年4月4日

		接认可，无需补充试验 变更内容5，不影响产品安全性能，无需补充试验 见试验报告 （编号：C-08701-2023C1451）
EMC试验	/	本次对变更内容所涉信息进行了核查与确认，EMC经确认无需进行补充试验，本次直接认可。

变更结论：符合要求

2023年4月4日

CB核查报告

申请人提供的CB证书/测试报告基本信息

CB证书编号：NO127101

CB测试报告编号：REP012224

CB证书发证机构：Nemko 国别：Norway

产品名称：ICT/ITE Power Supply

型号：GT-46180-WWVV-X.XX****** series (Replaceable plug),
GT-46182- WWVV-X.XX-W2Z****** series (Fixed plug)
(WW is the standard output wattage, with a maximum value of "18". VV is the standard rated output voltage designation, with a maximum value of "24"; which can be 05, 09, 12, 15, 18, 24. -X.XX is optional, which can be "-0.01" to "-5.99", denote the output voltage differentiator, subtracting -X.XX volts from standard output voltage VV in 0.01V increments, the actual output voltage range is 5-24Vdc, blank is to indicate the no voltage different. Each *= 0-9 or A-Z or ()[] or blank for marketing purposes. Z designates type of plug and can be E for European plug, U for British plug, blank for North American / Japan plug/Taiwan plug, C for Chinese plug, A for Australia plug, K for Korean plug.)

规格：Input: 100-240V～, 50-60 or 50/60Hz, 0.6A

	Output Voltage(V)	Max Output Current(A)	Max Output Wattage(W)
GT-46180-WW05***** GT-46182-WW05-W2Z*****	5	3.2	16
GT-46180-WW09-X.XX***** GT-46182-WW09-X.XX-W2Z*****	5.01-9	3.2	18
GT-46180-WW12-X.XX***** GT-46182-WW12-X.XX-W2Z*****	9.01-12	1.99	18
GT-46180-WW15-X.XX***** GT-46182-WW15-X.XX-W2Z*****	12.01-15	1.49	18
GT-46180-WW18-X.XX***** GT-46182-WW18-X.XX-W2Z*****	15.01-18	1.19	18
GT-46180-WW24-X.XX***** GT-46182-WW24-X.XX-W2Z*****	18.01-24	0.99	18

CB测试依据标准：IEC 62368-1:2018

CB测试报告核查情况

CB测试报告中的申请人是否与CCC申请的认证委托人相同？ ☒是 □ 否（□提供CB测试报告使用授权书）

CB测试报告中的制造商是否与CCC申请的生产者相同？ ☒是 □ 否（□互为子母公司并提供声明）

CB测试报告中的生产厂是否覆盖CCC申请的生产企业？ ☒是 □ 否

CB测试报告中认可的产品型号是否覆盖了申请的产品型号 ☒是 □ 否

CB 测试报告依据的标准和国家标准是否有差异 ☒是 □ 否

CB测试报告中提供的受控安全件是否符合《CB报告中对安全零部件的处理原则》 ☒是 □ 否

结论： ☒ 认可 □ 拒绝（拒绝原因：/）

附加试验：☒ 是 □否

如果需要进行附加试验：

试验原因：核查本次申请CCC认证的产品与CB报告的符合性。

试验项目：

元器件的使用(4.1.2)，标记和说明(设备标志、说明和指示性安全防护)(4.1.15(附录F))，输入试验(附录B.2.5)

认可时间（工作日）： 小于或等于15 □ 16-30 □ 31-45 □ 大于或等于 46 ☒

2023年4月4日

产品描述报告

产品名称：	电源供应器
申请型号规格：	GT-46180-WWVV-X.XX******（WW为“01”至“18”，步进为1，代表额定输出功率；VV为“05”、“09”、“12”、“15”、“18”、“24”；-X.XX可以为空白或“-0.01”至“-5.9”，步进为0.01；VV-X.XX合起来代表产品的额定输出电压，其范围为5-24V；“*”可以为0-9 或 A-Z 或 ()[] 或空白 ，代表市场目的） 输入：100-240Vac,50-60Hz,0.6A；输出规格见描述报告。

产品功能描述、产品组成描述：

产品名称：电源供应器；II 类直接插入式设备，采用全封闭式塑料外壳。

本次申请的电源供应器给打印机等信息技术类产品供电。

系列型号差异描述：

本次申请的产品系列型号间命名不同，输出规格不同，其余均相同，不影响产品的安全和电磁兼容性能。

备注：/

2023年4月4日

安 全 描 述 报 告

安全样品描述及说明：

设备类别：[√]最终产品　[　]内装部件

设备适用的人员：[√]一般人员　[　]受过培训的人员　[　]熟练技术人员　[√]儿童可能出现

与电源的连接：[√]交流电网电源　[　]直流电网电源

[　]不直接连接到电网电源：☐ES1　☐ES2　☐ES3

电源容差：[√] +10%/-10%　[　]+20%/-15%　[　] +　%/-　%　[　] 无

与电源的连接：[√]A型可插式设备　☐不可拆卸电源软线　☐器具耦合器　☒直插式

[　]B型可插式设备　☐不可拆卸电源软线　☐器具耦合器

[　]永久连接式　[　]耦合连接器　[　]其它

保护装置的电流额定值：16 A

安装位置：　[√]建筑物　[　]设备

[　]不适用

设备移动性：　[　]可移动式　[　]手持式　[　]可携带式　[√]直插式

[　]驻立式　[　]内装式　[　]墙壁或天花板安装

[　]滑轨/机架安装　[　]其他

过电压等级（OVC）：　[　]OVC I　[√]OVC II　[　]OVC III　[　]OVC IV　[　]其他

设备类别：　[　]I类　[√]II类　[　]III类　[　]其他类

特殊安装位置：[√]不适用　[　]受限制接触区　[　]室外场所

污染等级（PD）：[　]PD1：　[√]PD2　[　]PD3

制造商规定的温度T_{ma}：[√] 40 ℃　[　]室外最低温度___℃

设备IP等级：[√] IPX0　[　] IP____.

配电系统：[√]TN　[　]TT　[　]IT-　V_{L-L} ____V　[　]非交流电网电源

适用地区环境：[　] ≤海拔2000米　[√] ≤海拔5000米　[　]不适用

适用气候条件：[√]热带气候条件下　[　]非热带气候条件下

安全说明：　[√]汉文 [　]藏文　[　]蒙古文　[　]壮文　[　]维文　[　]其他

设备的质量（kg）：0.15kg

其他重要描述：

1. 本次试验样机1台，型号为GT-46180-1824。

本次申请为已获CCC认证（证书号：2015010907830000）的同产品的变更申请。变更内容为：1）试验依据标准变更，2）更新安全关键件清单，3）变更认证实施规则，4）变更适用海拔高度，5）删除产品型号。

对于本次变更申请，委托人提供了符合CB认可原则的CB证书和报告。

补充试验项目：元器件的使用(4.1.2)，标记和说明(设备标志、说明和指示性安全防护)(4.1.15(附录F))，输入试验(附录B.2.5)，结果符合要求，其余参见编号为C-08701-2015C1787以及C-08701-2018C1238的试验报告。

2. 本次申请产品名称为电源供应器，属II类直接插入式设备。具体规格如下：

	直流输出电压（Vdc）	最大输出电流（A）	最大输出功率（W）
GT-46180-WW05*****	5	3.2	16
GT-46180-WW09-X.XX*****	5.01-9	3.2	18
GT-46180-WW12-X.XX*****	9.01-12	1.99	18
GT-46180-WW15-X.XX*****	12.01-15	1.49	18
GT-46180-WW18-X.XX*****	15.01-18	1.19	18
GT-46180-WW24-X.XX*****	18.01-24	0.99	18

2023年4月4日

3. 设备预期使用在热带气候条件下。设备预期使用的最高环境温度40℃。
4. 设备适用于海拔5000m以下地区安全使用。
5. 产品的输出符合受限制电源的要求。
6. 产品有3种不同的内部结构，内部结构之间的差异为散热片的数量、位置和外观不同。
   -内部结构2与内部结构1相比，改变了散热片的位置和外观。
   -内部结构3与内部结构2相比，多增加了一片散热片。
7. 本次申请的产品使用的可拆卸插头有两种结构。
整改情况说明：无。

2023年4月4日

安 全 描 述 报 告

能量源及安全防护总览

☒ ES　☒ PS　☒ MS　☒ TS　☒ RS

章	可能的伤害			
5	电引起的伤害			
能量源及能量源分级（ES）	人体部位	安全防护		
		基本安全防护 B	附加安全防护 S	加强安全防护 R
ES3：L/N输入端	一般人员	/	/	泄放电阻 5.5.2.2
ES3：初级电路	一般人员	/	/	外壳无开孔，隔离变压器、光电耦合器、跨接电容
ES1：输出端	一般人员	/	/	/

6	电引起的着火			
能量源及能量源分级（PS）	材料部件	安全防护		
		基本安全防护 B	附加安全防护[1] S	附加安全防护[2] S
PS3：内部电路	可燃材料	6.3.1	6.4.5，6.4.6	外壳无开孔
PS2：输出端	可燃材料	附录Q	6.5	/

7	有害物质引起的伤害			
能量源及能量源分级	人体部位	安全防护		
		基本安全防护 B	附加安全防护 S	加强安全防护 R
/	/	/	/	/

8	机械引起的伤害			
能量源及能量源分级（MS）	人体部位	安全防护		
		基本安全防护 B	附加安全防护 S	加强安全防护 R
MS1：锐边锐角	一般人员	/	/	/
MS1：设备的质量	一般人员	/	/	/

9	热灼伤			
能量源及能量源分级（TS）	人体部位	安全防护		
		基本安全防护 B	附加安全防护 S	加强安全防护 R
TS1：外壳	一般人员	/	/	/

10	辐射			
能量源及能量源分级（RS）	人体部位	安全防护		
		基本安全防护 B	附加安全防护 S	加强安全防护 R
/	/	/	/	/

安全关键件清单：

序号	位号	部件号	关键件名称	型号	规格/材料	生产者(制造商)	生产企业	认证标准	备注
1	FS1	/	超小型熔断体	ICP	T1.6A/250Vac	苏州华德电子有限公司	苏州华德电子有限公司	GB/T9364.3-2018; GB/T9364.1-2015	自我声明: 2020970207000233
1-1				2010	T1.6A/250Vac	苏州华德电子有限公司	苏州华德电子有限公司	GB/T9364.3-2018; GB/T9364.1-2015	自我声明: 2020970207000232
1-2				MRT	T1.6A/250Vac	百富电子有限公司	中山市永明电子有限公司	GB/T9364.3-2018; GB/T9364.1-2015	自我声明: 2020970207000131
1-3				RST	T1.6A/250Vac	百富电子有限公司	中山市永明电子有限公司	GB/T9364.3-2018; GB/T9364.1-2015	自我声明: 2020970207000126
1-4				5TE	T1.6A/250Vac	旭程电子（深圳）有限公司	旭程电子（深圳）有限公司	GB/T9364.3-2018; GB/T9364.1-2015	自我声明: 2020970207000073
1-5				MST	T1.6A/250Vac	功得电子工业股份有限公司	功得电子工业股份有限公司	GB/T9364.3-2018; GB/T9364.1-2015	自我声明: 2020970207000115
1-6				SS-5	T1.6A/250Vac	东莞库柏电子有限公司	东莞库柏电子有限公司	GB/T9364.3-2018; GB/T9364.1-2015	自我声明: 2020970207000151
1-7				MET	T1.6A/250Vac	功得电子工业股份有限公司	功得电子工业股份有限公司	GB/T9364.3-2018; GB/T9364.1-2015	自我声明: 2020970207000307
1-8				SMT	T1.6A/250Vac	深圳市良胜电子有限公司	深圳市良胜电子有限公司	GB/T9364.3-2018; GB/T9364.1-2015	自我声明: 2020970207000101
1-9				TE5/392	T1.6A/250Vac	LITTELFUSE PHILIPPINES INC.	LITTELFUSE PHILIPPINES INC.	GB/T9364.3-2018; GB/T9364.1-2015	自我声明: 2020970207000069
1-10				932	T1.6A/250Vac	东莞市贝特电子科技股份有限公司	东莞市贝特电子科技股份有限公司	GB/T9364.3-2018; GB/T9364.1-2015	自我声明: 2020970207000039
2	T1	/	隔离变压器 (5-7.5V)	XF00914	Class A 适用于海拔5000米及以下	GlobTek	环球特科（苏州）电源科技有限公司	IEC62368-1:2018	CB报告认可 经核查符合 GB4943.1-2022要求
						Haopuwei	无锡浩浦威电子有限公司		
						ENG Electric Co Ltd	ENG Electric Co Ltd		
			隔离变压器 (7.6-17.9V)	XF00915	Class A 适用于海拔5000米及以下	GlobTek	环球特科（苏州）电源科技有限公司	IEC62368-1:2018	CB报告认可 经核查符合

						Haopuwei	无锡浩浦威电子有限公司		GB4943.1-2022要求
						ENG Electric Co Ltd	ENG Electric Co Ltd		
			隔离变压器 (18-24V)	XF00934	Class A 适用于海拔5000米及以下	GlobTek	环球特科（苏州）电源科技有限公司	IEC62368-1:2018	CB报告认可 经核查符合 GB4943.1-2022要求
						Haopuwei	无锡浩浦威电子有限公司		
						ENG Electric Co Ltd	ENG Electric Co Ltd		
			骨架	T375J T375HF	150℃,V-0,热固性	CHANG CHUN PLASTICS CO LTD	/	UL 94, UL 746	UL 经核查符合 GB4943.1-2022要求
			骨架	4130	150℃,V-0,热固性	CHANG CHUN PLASTICS CO LTD	/	UL 94, UL 746	UL 经核查符合 GB4943.1-2022要求
			骨架	CP-J-8800	150℃,V-0,热固性	Resonac Techno Service Corporation	/	UL 94, UL 746	UL 经核查符合 GB4943.1-2022要求
			骨架	PM-9820 PM-9630 PM-9823	150℃,V-0,热固性	Sumitomo Bakelite Co Ltd	/	UL 94, UL 746	UL 经核查符合 GB4943.1-2022要求
			绝缘胶带	1350F-1 1350T-1 44	0.025mm, 130℃ 4000Vdc/层	3M COMPANY	/	UL 510	UL 经核查符合 GB4943.1-2022要求
			绝缘胶带	370S	0.025mm, 130℃ 4000Vdc/层	BONDTEC PACIFIC CO LTD	/	UL 510	UL 经核查符合 GB4943.1-2022要求
			绝缘胶带	PZ CT WF	0.025mm, 130℃ 4000Vdc/层	JINGJIANG YAHUA PRESSURE SENSITIVE GLUE CO LTD	/	UL 510	UL 经核查符合 GB4943.1-2022要求
			绝缘胶带	CT	0.025mm, 130℃ 4000Vdc/层	HUIZHOU YAHUA ELECTRONIC	/	UL 510	UL 经核查符合

						TECHNOLOGY CO LTD			GB4943.1-2022要求
			绝缘胶带	JY25-A	0.025mm, 130℃ 4000Vdc/层	JINGJIANG JINGYI ADHESIVE PRODUCT CO LTD	/	UL 510	UL 经核查符合 GB4943.1-2022要求
			绝缘胶带	LY-XX	0.025mm, 130℃ 4000Vdc/层	CHANG SHU LIANG YI TAPE INDUSTRY CO LTD	/	UL 510	UL 经核查符合 GB4943.1-2022要求
			三重绝缘线（次级绕组）	TRW(B) series	φ0.1mm, 130℃ 加强绝缘	GREAT LEOFLON INDUSTRIAL CO LTD	/	IEC 62368-1:2018 UL 2353	UL, VDE 经核查符合 GB4943.1-2022要求
			三重绝缘线（次级绕组）	TIW-M	φ0.1mm, 130℃ 加强绝缘	KBI COSMALINK CO., LTD	/	IEC 62368-1:2018 UL 2353	UL, VDE 经核查符合 GB4943.1-2022要求
			三重绝缘线（次级绕组）	TEX-E	φ0.1mm, 130℃ 加强绝缘	Furukawa Electric Co., Ltd	/	IEC 62368-1:2018 UL 2353	UL, VDE 经核查符合 GB4943.1-2022要求
			三重绝缘线（次级绕组）	TIW-2	φ0.1mm, 130℃ 加强绝缘	TOTOKU INC.	/	IEC 62368-1:2018 UL 2353	UL, VDE 经核查符合 GB4943.1-2022要求
			三重绝缘线（次级绕组）	E&B-XXXB E&B-XXXB-1	φ0.1mm, 130℃ 加强绝缘	E&B Technology Co., Ltd.	/	IEC 62368-1:2018 UL 2353	UL, VDE 经核查符合 GB4943.1-2022要求
			三重绝缘线（次级绕组）	DTFW-B	φ0.1mm, 130℃ 加强绝缘	SHENZHEN JIUDING NEW MATERIAL CO., LTD.	/	IEC 62368-1:2018 UL 2353	UL, VDE 经核查符合 GB4943.1-2022要求
3	LF1	/	电感骨架	T375J, T375HF	150℃,V-0,热固性	Chang Chun Plastics	/	UL 94	原已认可 经核查符合 GB4943.1-2022要求
3-1				PM-9820 PM-9830	150℃,V-0,热固性	SUMITOMO	/	UL 94	原已认可 经核查符合 GB4943.1-2022要求
3-2				CP-J-8800	150℃,V-0,热固性	Hitachi	/	UL 94	原已认可 经核查符合

									GB4943.1-2022要求
4	CX1	/	抑制无线电干扰电容器（X电容）	CTX	Max 0.033μF Min 250V, X2	晟通实业有限公司	晟通实业有限公司	GB/T6346.14-2015	CQC03001008997
4-1				HQX	Max 0.033μF Min 250V, X2	昱电实业股份有限公司	东莞企石新昱电子有限公司	GB/T6346.14-2015	CQC03001003067
4-2				HQX	Max 0.033μF Min 250V, X2	台湾昱电实业股份有限公司	昆山昱电电子有限公司	GB/T6346.14-2015	CQC11001059870
4-3				MEX	Max 0.033μF Min 250V, X2	深圳天泰电器元件有限公司	深圳天泰电器元件有限公司	GB/T6346.14-2015	CQC03001003039
4-4				RE	Max 0.033μF Min 250V, X2	东莞冈谷电子有限公司	东莞冈谷电子有限公司	GB/T6346.14-2015	CQC04001011633
4-5				MPX NPX	Max 0.033μF Min 250V, X2	岱恩电子工业股份有限公司	岱恩电子工业股份有限公司	GB/T6346.14-2015	CQC03001007500
4-6				MPX	Max 0.033μF Min 250V, X2	湖州欣华电子有限公司	湖州欣华电子有限公司	GB/T6346.14-2015	CQC08001026858
4-7				MPX	Max 0.033μF Min 250V, X2	湖州欣华电子有限公司	湖州欣华电子有限公司	GB/T6346.14-2015	CQC07001020354
4-8				MPX	Max 0.033μF Min 250V, X2	湖州欣华电子有限公司	湖州欣华电子有限公司	GB/T6346.14-2015	CQC08001022405
4-9				CBB62B	Max 0.033μF Min 250V, X2	深圳京昊电容器有限公司	深圳京昊电容器有限公司	GB/T6346.14-2015	CQC06001018427
4-10				MPX	Max 0.033μF Min 250V, X2	东莞久亦电子有限公司	东莞久亦电子有限公司	GB/T6346.14-2015	CQC06001017955
4-11				MPX	Max 0.033μF Min 250V, X1	东莞久亦电子有限公司	东莞久亦电子有限公司	GB/T6346.14-2015	CQC08001027191
4-12				MPX	Max 0.033μF Min 250V, X2	浙江嘉兴凯励电子有限公司	浙江嘉兴凯励电子有限公司	GB/T6346.14-2015	CQC10001043870
5	CY1	/	抑制无线电干扰电容器（跨接电容）	AH	Max 1000pF Min 250V, Y1	广州汇侨电子有限公司	广州汇侨电子有限公司	IEC60384-14:2013+AMD1:2016	CQC03001003673
5-1				JN	Max 1000pF Min 250V, Y1	嘉耐股份有限公司	东莞嘉耐电子有限公司	GB/T6346.14-2015	CQC03001008419
5-2				KX	Max 1000pF Min 250V, Y1	株式会社 村田制作所	Murata Electronics (Thailand), Ltd.	GB/T6346.14-2015	CQC04001011643

5-3				CD	Max 1000pF Min 250V, Y1	厦门TDK有限公司	厦门TDK有限公司	IEC60384-14:2013+AMD1:2016	CQC03001004816
5-4				SB, SE	Max 1000pF Min 250V, Y1	成功工业(惠州)有限公司	成功工业(惠州)有限公司	GB/T6346.14-2015	CQC02001001788
5-5				CT7	Max 1000pF Min 250V, Y1	佛山市皓华电子有限公司	佛山市皓华电子有限公司	GB/T6346.14-2015	CQC03001008769
5-6				WD	Max 1000pF Min 250V, Y1	嘉竑企业股份有限公司	嘉竑企业股份有限公司	GB/T6346.14-2015	CQC03001008379
5-7				CT-Y	Max 1000pF Min 250V, Y1	广东鸿志电子科技有限公司	广东鸿志电子科技有限公司	GB/T6346.14-2015	CQC03001007510
5-8				YO	Max 1000pF Min 250V, Y1	祥泰电子（深圳）有限公司	祥泰电子（深圳）有限公司	GB/T6346.14-2015	CQC13001095361
6	MV1 (可选)	/	压敏电阻	TVR10621	压敏电压:620V 最大连续交流电压：395V	Thinking Electronic Industrial Co., Ltd.	/	IEC 61051-1:2007 IEC 61051-2:1991+A1:2009 IEC 61051-2:1991 IEC 61051-2-2:1991 IEC 62368-1:2018 UL 1449	VDE, UL CB报告认可 经核查符合 GB4943.1-2022要求
6-1				10D621K	压敏电压:620V 最大连续交流电压：385V	SHANTOU HIGH-NEW TECHNOLOGY DEVELOPMNT ZONE SONGTIAN ENTERPRISE CO LTD	/	IEC 61051-1:2007 IEC 61051-2:1991+A1:2009 IEC 61051-2:1991 IEC 61051-2-2:1991 IEC 62368-1:2018 UL 1449	VDE, UL CB报告认可 经核查符合 GB4943.1-2022要求
6-2				TFV8S471K	压敏电压:470V 最大连续交流电压：300V	Xiamen Set Electronics Co., Ltd.	/	IEC 61051-1:2007 IEC 61051-2:1991+A1:2009 IEC 61051-2:1991 IEC 61051-2-2:1991 IEC 62368-1:2018	UL, TUV RH CB报告认可 经核查符合 GB4943.1-2022要求
6-3				TFV10S471K	压敏电压:470V 最大连续交流电压：300V	Xiamen Set Electronics Co.,	/	IEC 61051-1:2007 IEC 61051-	UL, TUV RH CB报告认可

						Ltd.		2:1991+A1:2009 IEC 61051-2:1991 IEC 61051-2-2:1991 IEC 62368-1:2018	经核查符合 GB4943.1-2022要求
7	U1	/	光电耦合器	EL817	加强绝缘，外部爬电距离≥8.0mm 绝缘穿透距离≥0.4mm 通过热循环测试适用于海拔5000米及以下	亿光电子工业股份有限公司	亿光电子(中国)有限公司	GB 4943.1-2022	CQC08001022757
7-1				LTV-817 LTV-817M LTV-817S	加强绝缘，绝缘穿透距离≥0.4mm，外部爬电距离≥8.0mm，通过热循环测试，适用于海拔5000米及以下	光宝科技股份有限公司	光宝光电(常州)有限公司	GB 4943.1-2022	CQC10001054421
7-2				BPC-817 BPC-817M BPC-817S	加强绝缘，内部绝缘穿透距离＞0.7mm，外部爬电距离8.1mm，通过热循环测试，适用于海拔5000米及以下	东莞佰鸿电子有限公司	东莞佰鸿电子有限公司	GB 4943.1-2022	CQC08001026994
7-3				K1010	加强绝缘，绝缘穿透距离≥0.4mm，外部爬电距离＞7.0mm，通过热循环试验，仅适用于海拔5000米及以下	冠西电子企业股份有限公司	冠西电子企业股份有限公司龙德二厂	GB 4943.1-2022	CQC10001049555
7-4				K1010	加强绝缘，绝缘穿透距离≥0.4mm，外部爬电距离＞7.0mm，通过热循环测试，仅适用海拔5000米及以下	冠西电子企业股份有限公司	冠西电子科技(昆山)有限公司	GB 4943.1-2022	CQC14001106732
8	/	/	印制板基材	03，03A	Min.V-0	Cheerful	/	UL 796	UL
8-1				CEM1,2V0,FR4	Min.V-0	合通	/	UL 796	UL
8-2				T2，T2A，T2B，T4	Min.V-0	WALEX	/	UL 796	UL

8-3				C-2, C-2A, C-4	Min.V-0	国电	/	UL 796	UL
8-4				02V0,03V0, 04V0	Min.V-0	DAFENG AREX ELECTRONICS TECHNOLOGY CO LTD	/	UL 796	UL
8-5				211001,411001	Min.V-0	SHANGHAI H-FAST ELECTRONIC CO LTD	/	UL 796	UL
8-6				JD-1 JD-1A	Min.V-0	SHENZHEN JINDIAN PRECISION CIRCUIT CO LTD 深圳市金典制品电路有限公司	/	UL 796	UL
8-7				KB-3151C KB-5150	Min.V-0	KINGBOARD LAMINATES HOLDINGS LTD建滔积层板控股有限公司	/	UL 796	UL
8-8				ZXH-2	Min.V-0	IANGXI ZHONG XIN HUA ELECTRONICS INDUSTRY CO LTD	/	UL 796	UL
9	/	/	外壳材料	945(GG)	Min.V-0	SABIC JAPAN L L C	/	UL 94	UL
9-1				945(GG)	Min.V-0	SABIC INNOVATIVE PLASTICS B V	/	UL 94	UL
9-2				LUPOY EF-1006F(m)	Min.V-0	LG Chem (Guangzhou) Engineering Plastics Co Ltd	/	UL 94	UL
9-3				FR6005 + (z)	Min.V-0	Covestro Deutschland AG	/	UL 94	UL
9-4				PC2330	Min.V-0	SILVER AGE ENGINEERING	/	UL 94	UL

						PLASTICS (DONGGUAN) CO LTD			
9-5				915R(GG)	Min.V-0	SABIC INNOVATIVE PLASTICS US L L C	/	UL 94	UL
10	/	/	可拆卸插头	Q-CN	结构1： 插销完全插合时，插销到试验指可触及点距离≥6.5mm，且插销部分插合时，试验指不触及插销	1.GLOBTEK 2.慈溪忠瑞塑胶制品有限公司 3.绿品科技（苏州）有限公司 4.上海胜峰塑胶模具有限公司 5.苏州瓦诺科技有限公司 6.太仓市定准塑胶五金厂 7.富湾股份有限公司 8.深圳英格尔电子有限公司	1.GLOBTEK 2.慈溪忠瑞塑胶制品有限公司 3.绿品科技（苏州）有限公司 4.上海胜峰塑胶模具有限公司 5.苏州瓦诺科技有限公司 6.太仓市定准塑胶五金厂 7.富湾股份有限公司 8.深圳英格尔电子有限公司	IEC 62368-1:2018	CB报告认可 经核查符合 GB4943.1-2022要求
10-1				Q-CN	结构2： 边缘距离为6.8mm	1.GLOBTEK 2.慈溪忠瑞塑胶制品有限公司 3.绿品科技（苏州）有限公司 4.上海胜峰塑胶模具有限公司 5.苏州瓦诺科技有限公司 6.太仓市定准塑胶五金厂 7.富湾股份有限公司	1.GLOBTEK 2.慈溪忠瑞塑胶制品有限公司 3.绿品科技（苏州）有限公司 4.上海胜峰塑胶模具有限公司 5.苏州瓦诺科技有限公司 6.太仓市定准塑胶五金厂 7.富湾股份有限公司	IEC 62368-1:2018	CB报告认可 经核查符合 GB4943.1-2022要求

						8.深圳英格尔电子有限公司	8.深圳英格尔电子有限公司		
11	RS1, RS2, RS3	/	泄放电阻	RV series	Max. 560kΩ, Min. 1/4W	Yageo Corporation	/	IEC 62368-1:2018	CB报告认可 经核查符合 GB4943.1-2022要求
11-1				RTV series	Max. 560kΩ, Min. 1/4W	Ralec Electronic Corp	/	IEC 62368-1:2018	CB报告认可 经核查符合 GB4943.1-2022要求
11-2				RVS series	Max. 560kΩ, Min. 1/4W	Guangdong Fenghua Advanced Technology Holding Co.,Ltd.	/	IEC 62368-1:2018	CB报告认可 经核查符合 GB4943.1-2022要求
11-3				HVRC series	Max. 560kΩ, Min. 1/4W	Viking Tech Corporation Kaoshiung Branch	/	IEC 62368-1:2018	CB报告认可 经核查符合 GB4943.1-2022要求
11-4				HSMD OR SMD	Max. 560kΩ, Min. 1/4W	TZAI YUAN ENTERPRISE CO LTD	/	IEC 62368-1:2018	CB报告认可 经核查符合 GB4943.1-2022要求
11-5				WF12N,WF20N,WF25N,WF08N,WF06N	Max. 560kΩ, Min. 1/4W	WALSIN TECHNOLOGY CORP	/	IEC 62368-1:2018	CB报告认可 经核查符合 GB4943.1-2022要求
11-6				AH series	Max. 560kΩ, Min. 1/4W	Yageo Corporation	/	IEC 62368-1:2018	CB报告认可 经核查符合 GB4943.1-2022要求
11-7				FVS03,FVS05,FVS06,FVS20,TF25V,TF06V,TF08V,TF12V,TF20V,FVS25	Max. 560kΩ, Min. 1/4W	PDC	/	IEC 62368-1:2018	CB报告认可 经核查符合 GB4943.1-2022要求
12	/	/	输出线	1185, 2464, 2468, SPT-1, SVT	min.20AWG, VW-1	ZHUANG SHAN CHUAN ELECTRICAL PRODUCTS (KUNSHAN) CO LTD	壮山川电业制品（昆山）有限公司	UL 758	UL CB报告认可 经核查符合 GB4943.1-2022要求

12-1				1185, 2464, 2468, SPT-1, SVT	min.20AWG, VW-1	SUZHOU JINHAOYU WIRE & CABLE CO LTD	苏州金浩宇线缆有限公司	UL 758	UL CB报告认可 经核查符合 GB4943.1-2022要求
12-2				1185, 2464, 2468, SPT-1, SVT	min.20AWG, VW-1	XINYA ELECTRONIC CO LTD	新亚电子有限公司	UL 758	UL CB报告认可 经核查符合 GB4943.1-2022要求
12-3				1185, 2464, 2468, SPT-1, SVT	min.20AWG, VW-1	DONGGUAN TRIUMPHCABLE CO LTD	胜牌电线电缆公司	UL 758	UL CB报告认可 经核查符合 GB4943.1-2022要求
12-4				1185, 2464, 2468, SPT-1, SVT	min.20AWG, VW-1	NEW SQUARE CO LTD	东莞锦略电线制品有限公司	UL 758	UL CB报告认可 经核查符合 GB4943.1-2022要求
12-5				1185, 2464, 2468, SPT-1, SVT	min.20AWG, VW-1	Dongguan Yue Zhen Wire & Cable Co Ltd	东莞市粤振电线电缆有限公司	UL 758	UL CB报告认可 经核查符合 GB4943.1-2022要求
12-6				1185, 2464, 2468, SPT-1, SVT	min.20AWG, VW-1	DONGGUAN WENCHANG ELECTRONIC CO LTD	东莞市稳畅电子制品有限公司	UL 758	UL CB报告认可 经核查符合 GB4943.1-2022要求
12-7				1185, 2464, 2468, SPT-1, SVT	min.20AWG, VW-1	SUZHOU DIOUDE ELECTRONICS CO LTD	苏州戴欧德电子有限公司	UL 758	UL CB报告认可 经核查符合 GB4943.1-2022要求
12-8				1185, 2464, 2468, SPT-1, SVT	min.20AWG, VW-1	SUZHOU JIAHUISHU ELECTRONIC CO LTD	苏州嘉辉舒电子有限公司	UL 758	UL CB报告认可 经核查符合 GB4943.1-2022要求
12-9				1185, 2464, 2468, SPT-	min.20AWG, VW-1	GLOBTEK INC	GlobTek(suzhou) Co.,Ltd	UL 758	UL CB报告认可

				1, SVT					经核查符合 GB4943.1-2022要求
12-10				1185, 2464, 2468, SPT-1, SVT	min.20AWG, VW-1	KUNSHAN NEW ZHICHENG ELECTRONICS TECHNOLOGIES CO LTD	KUNSHAN NEW ZHICHENG ELECTRONICS TECHNOLOGIES CO LTD	UL 758	UL CB报告认可 经核查符合 GB4943.1-2022要求

产品电气原理图：

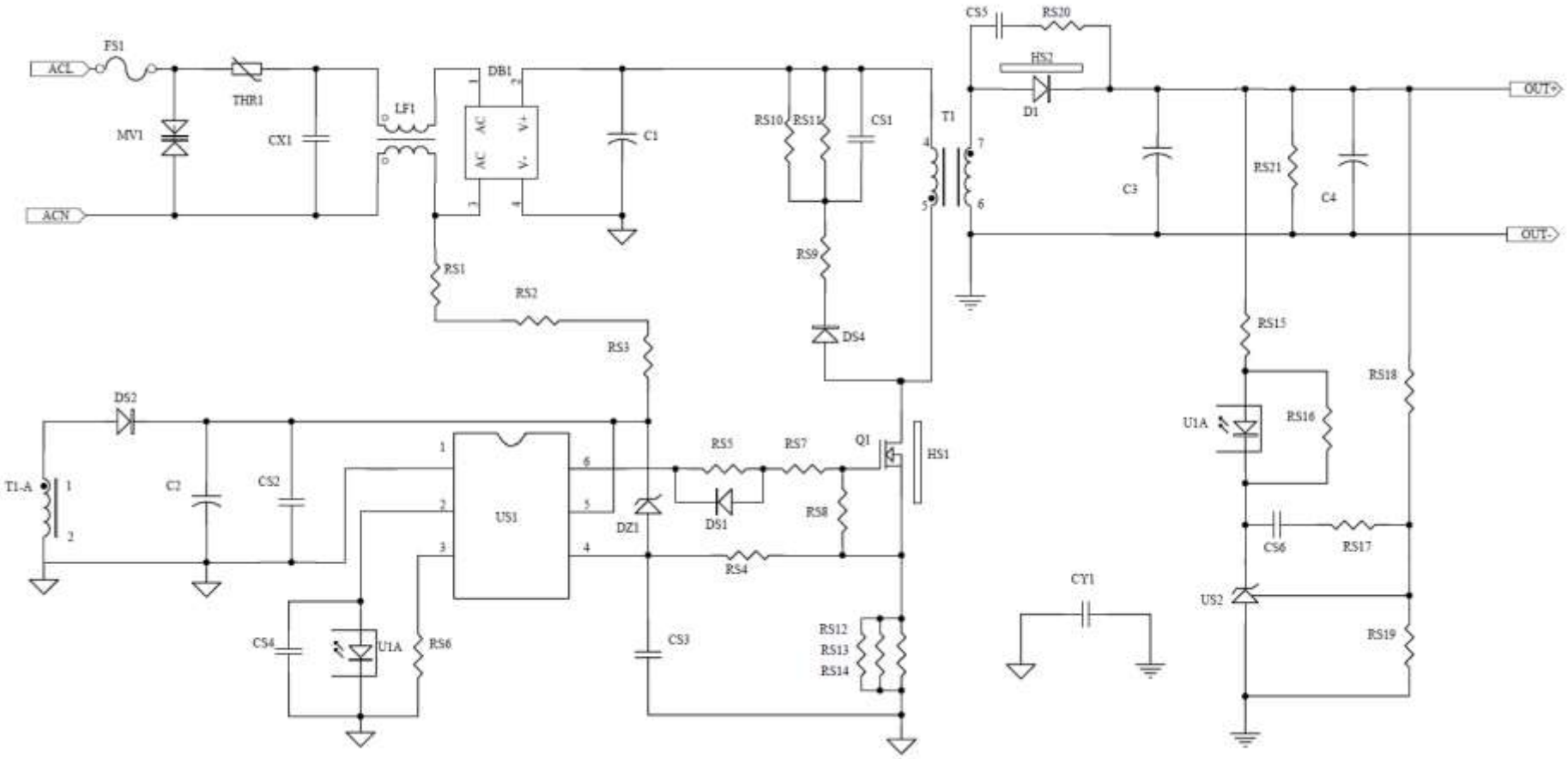
ACL
ACN
FS1
THR1
MV1
CX1
LF1
DB1
AC
AC
V+
V-
C1
RS10
RS11
CS1
T1
CS5
RS20
HS2
D1
OUT+
OUT-
C3
RS21
C4
RS1
RS2
RS3
RS9
DS4
RS15
RS18
U1A
RS16
DS2
T1-A
C2
CS2
US1
RS5
RS7
Q1
HS1
DZ1
DS1
RS8
RS4
CS6
RS17
US2
RS19
CS4
U1A
RS6
CS3
RS12
RS13
RS14
CY1

变压器内部结构图：（隔离变压器XF00914、XF00915、XF00934仅绕组匝数不同）

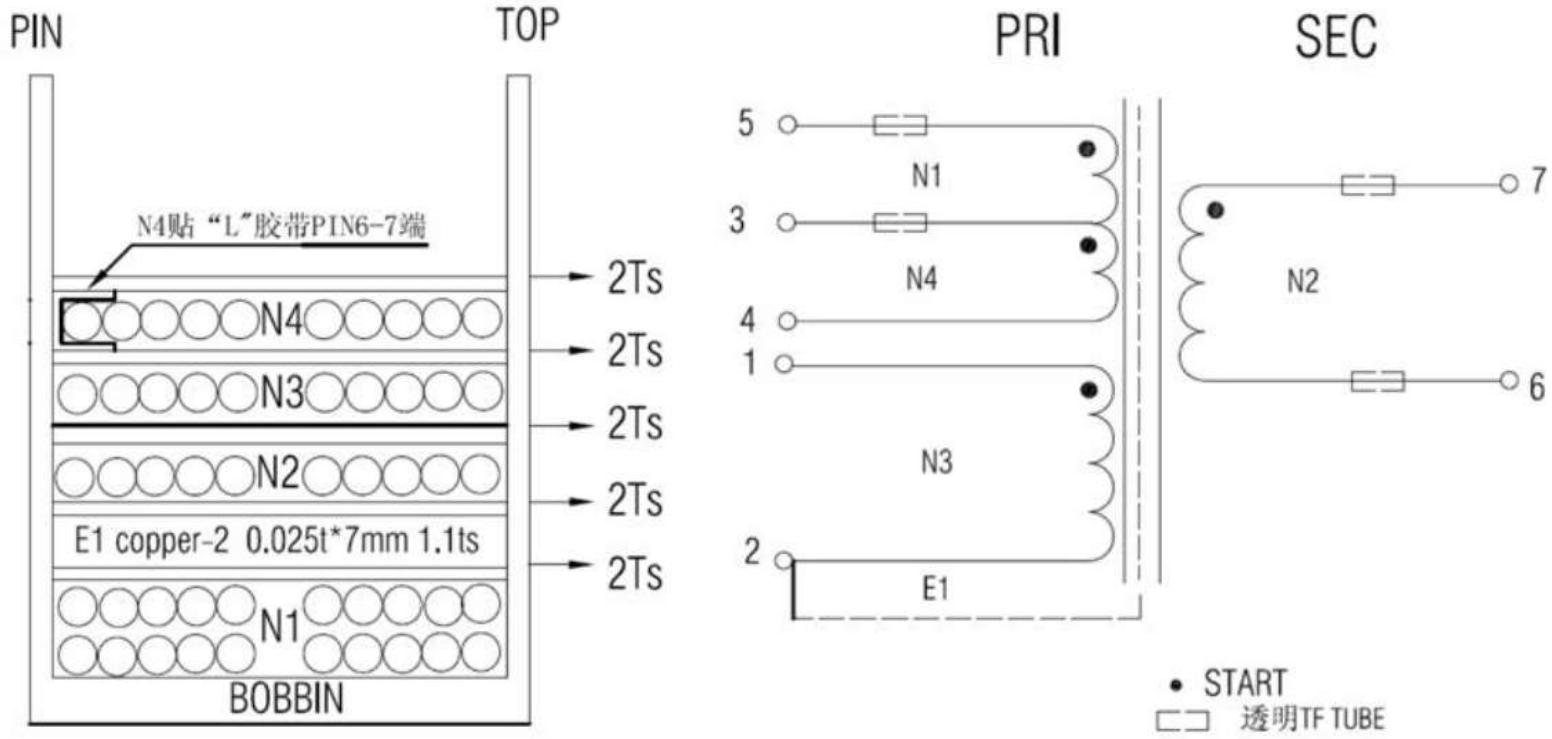

样 品 照 片（安全）

外观

外观

样 品 照 片（安全）

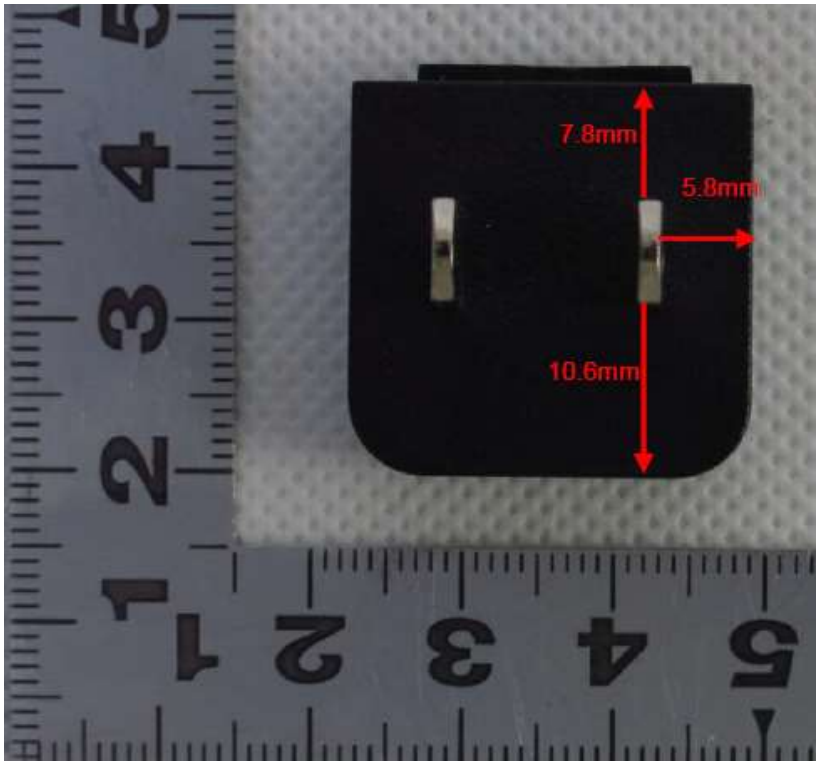

可拆卸插头（GLOBTEK）（结构1）

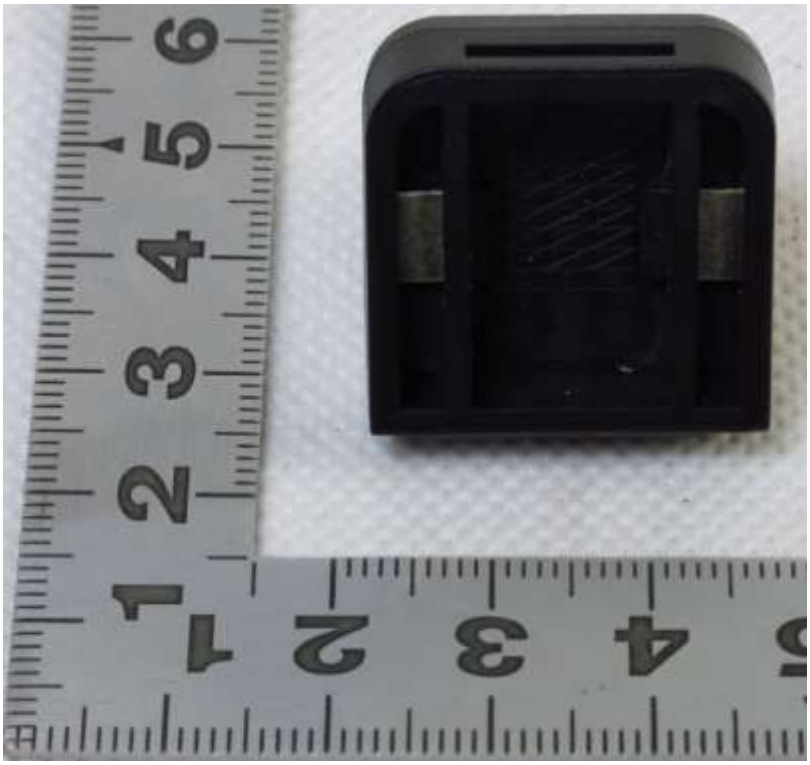

可拆卸插头（GLOBTEK）（结构1）

样 品 照 片（安全）

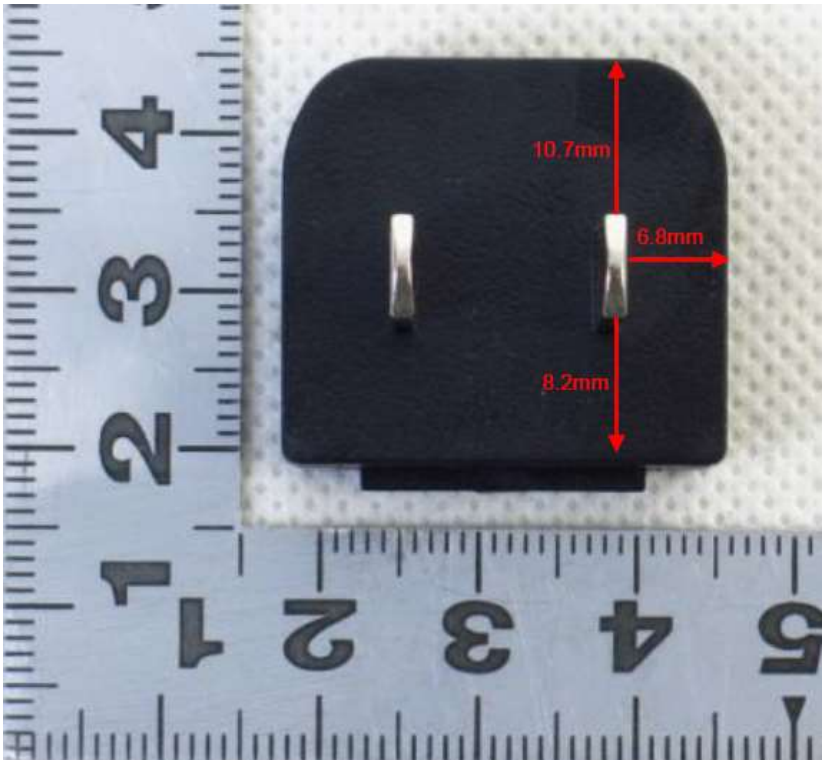

可拆卸插头（GLOBTEK）（结构2）

可拆卸插头（GLOBTEK）（结构2）

样 品 照 片（安全）

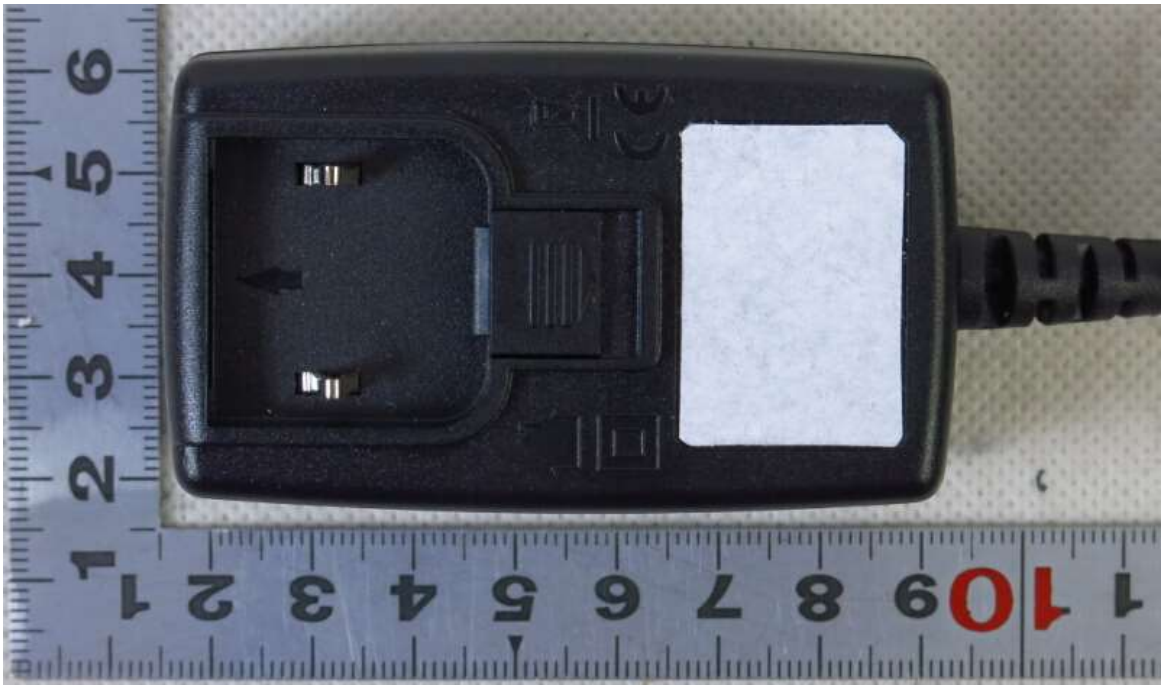

外观

内部结构

样 品 照 片（安全）

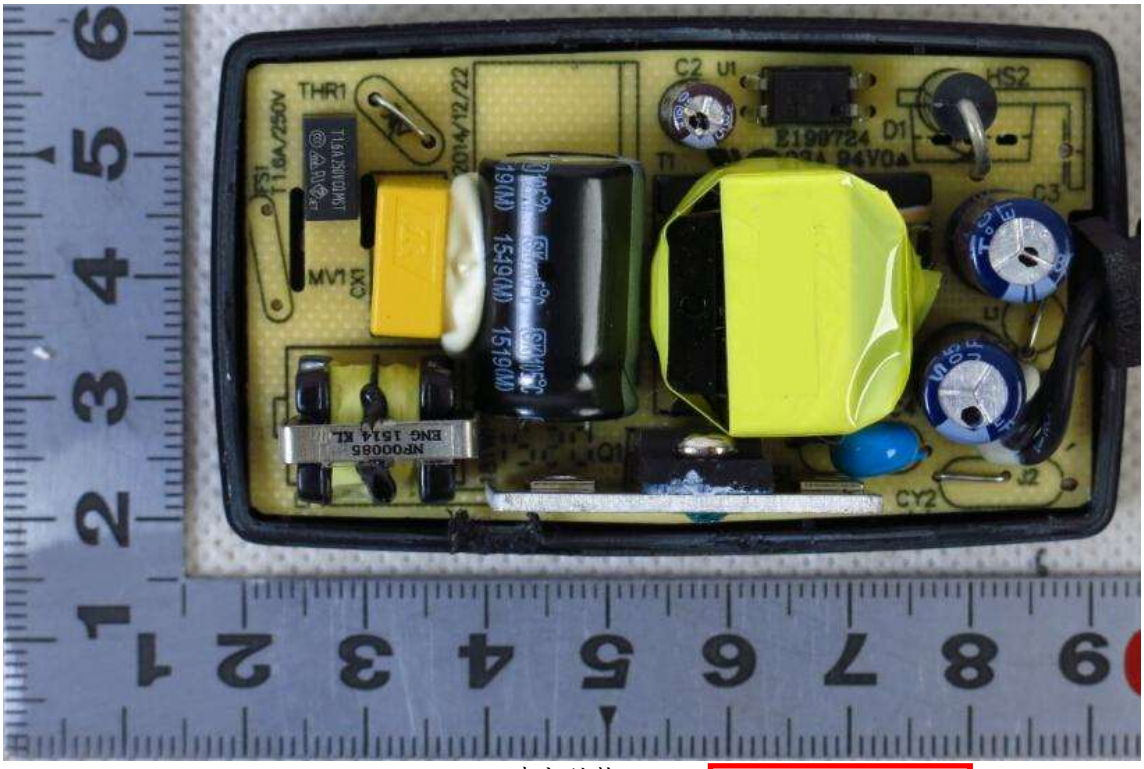

内部结构1

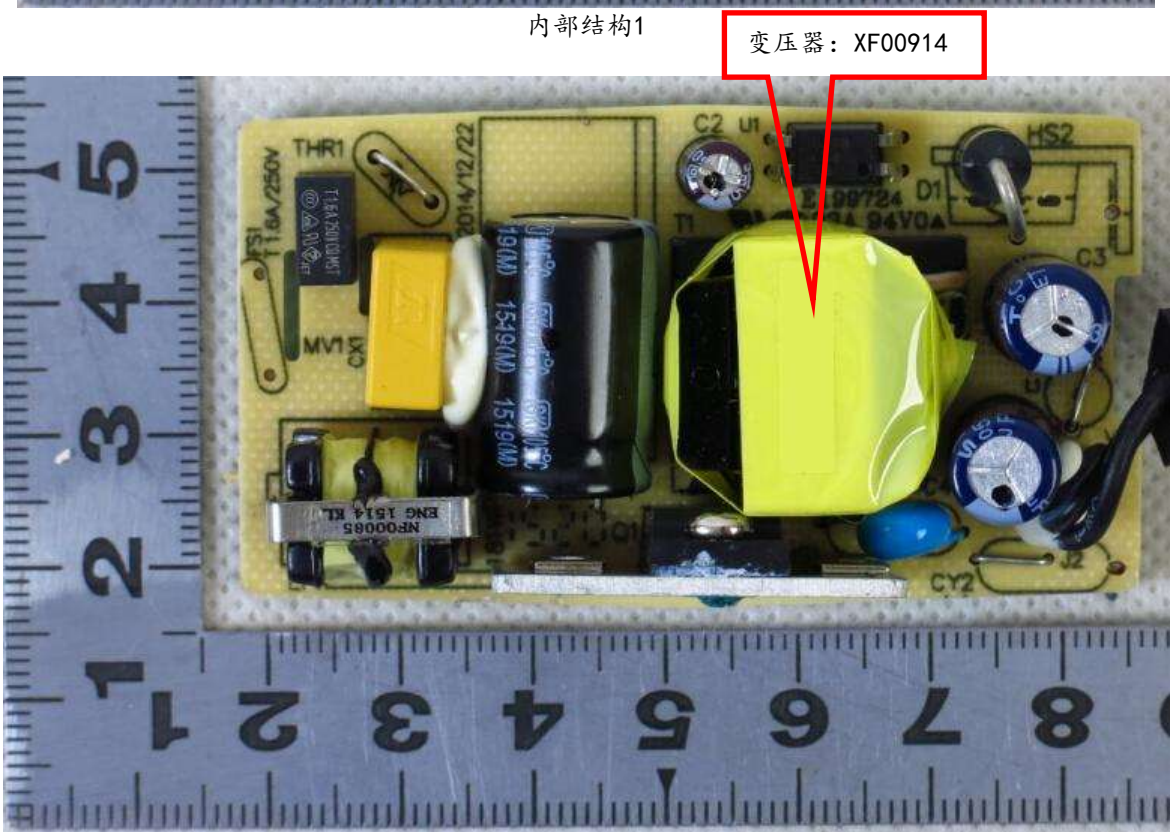

内部结构1

样 品 照 片（安全）

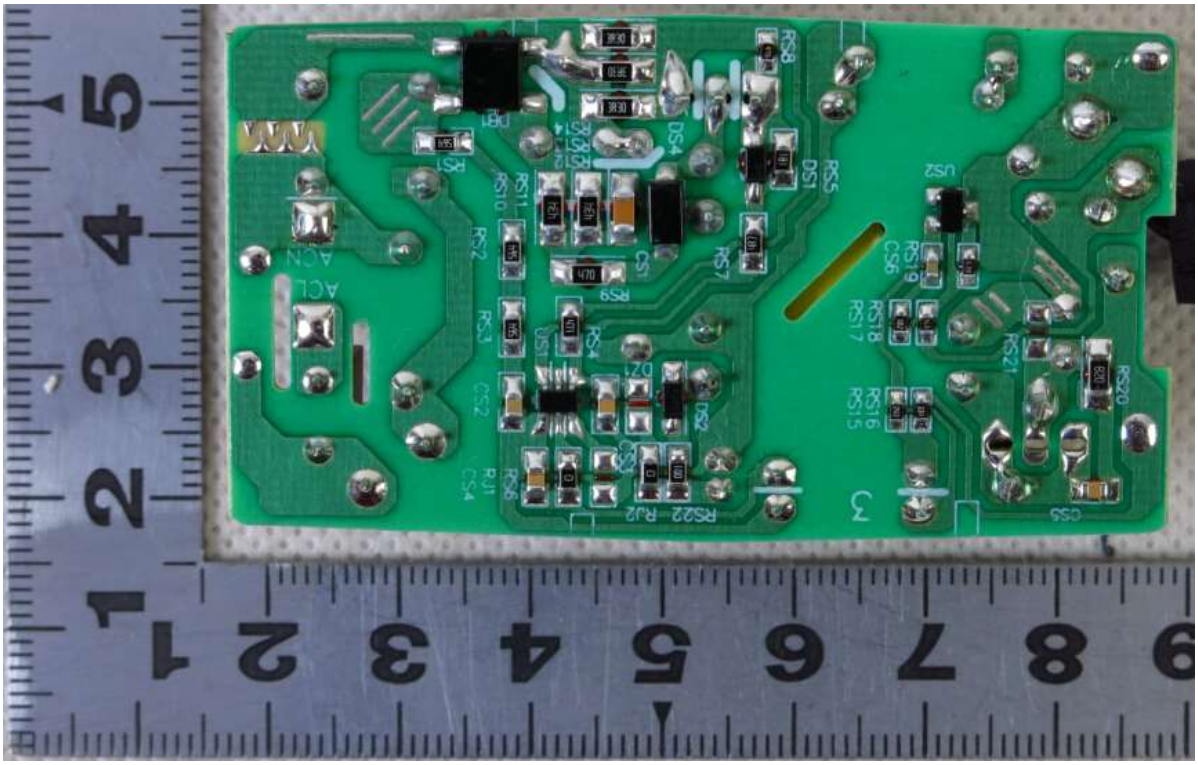

内部结构1

熔断器标识

2023年4月4日

样 品 照 片（安全）

与内部结构1相比，
改变了散热片外观

内部结构2

内部结构2

2023年4月4日

样 品 照 片（安全）

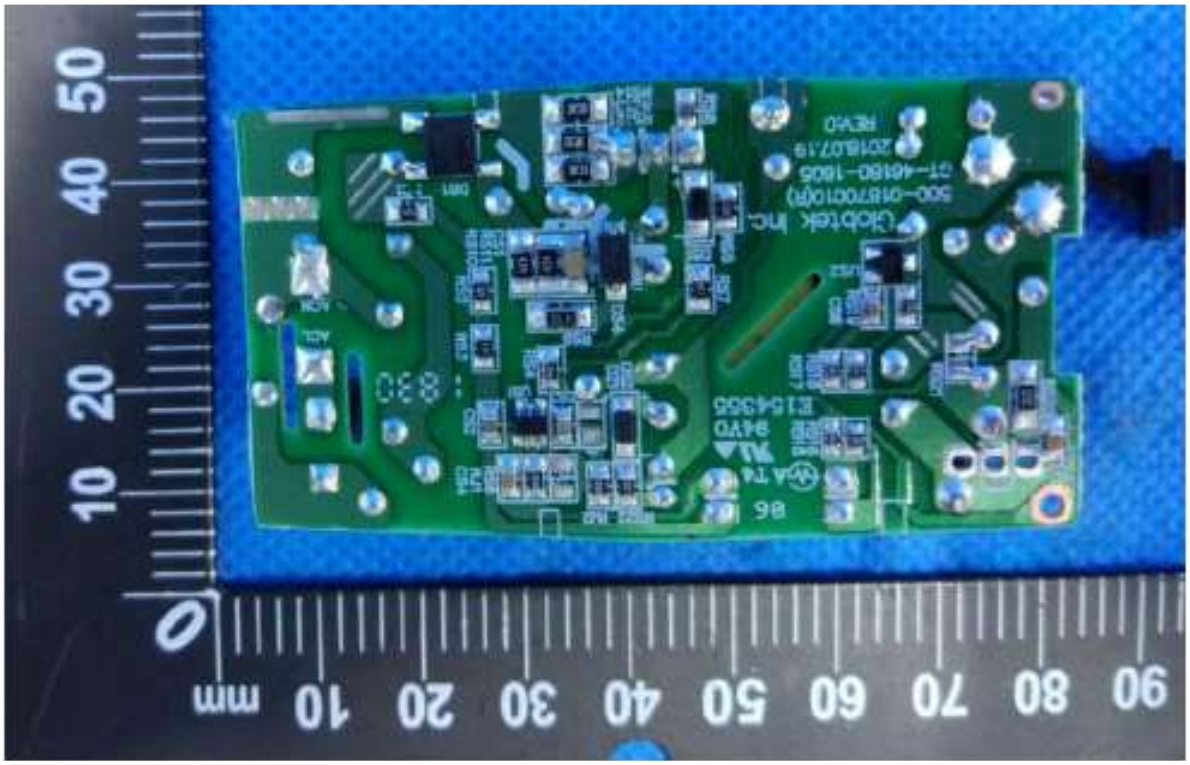

内部结构2

内部结构3

2023年4月4日

样 品 照 片（安全）

内部结构3

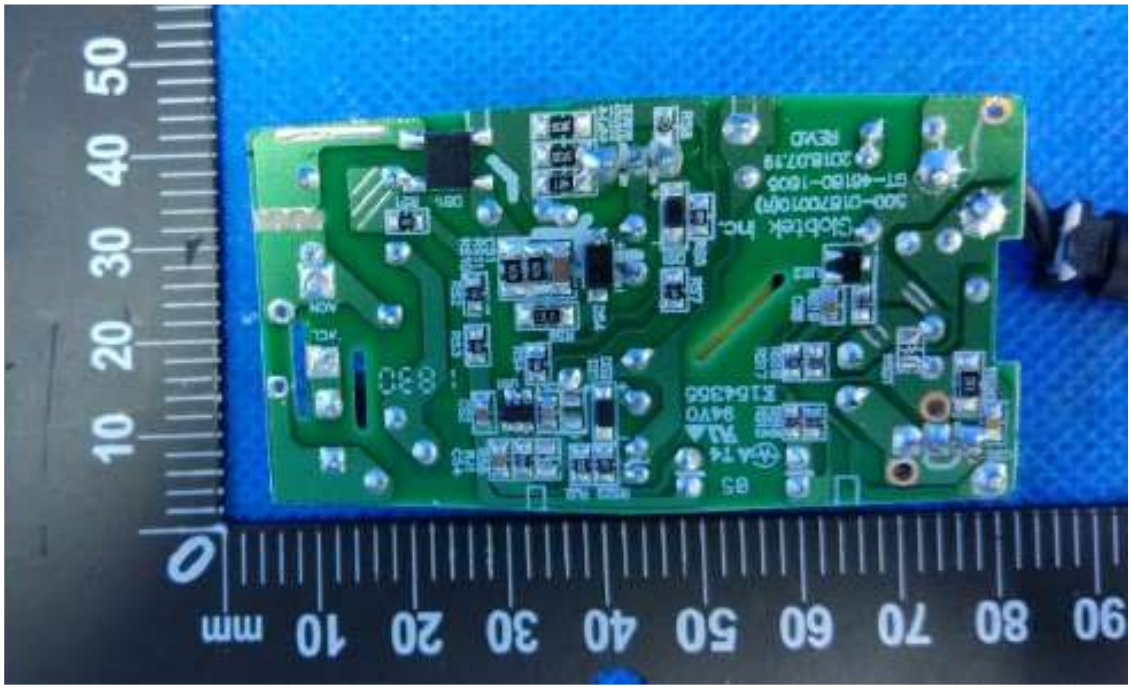

内部结构3

2023年4月4日

样 品 照 片（安全）

T1隔离变压器拆解图
（GT标示代表制造商GlobTek）

2023年4月4日

样 品 照 片（安全）

产品铭牌
（其余铭牌除型号、规格不同外，其余均相同）

2023年4月4日

电 磁 兼 容 描 述 报 告

1. 受试设备（EUT）描述：

受试设备一般描述：本设备无线电骚扰特性按☐ A /☑ B 级设备要求。

本设备谐波电流发射按 ☑ A / ☐ D 类设备要求。

受试设备预期运行布置形式：☑台式 ☐落地式 ☐可台式或落地式 ☐机架式安装 ☐其他

电源端口：☑交流电源端口 ☐直流网络电源端口

带金属屏蔽或抗拉部件的光纤端口：☐有 ☑无，且连接电缆长度预期大于3m ☐是，☑否

有线网络端口：☐有 ☑无

广播接收机调谐器端口：☐有 ☑无

天线端口：☐有 ☑无，且连接电缆长度预期大于3m ☐是，☑否

射频调制器输出端口：☐有 ☑无

电缆类别：☐三类 ☐五类 ☐六类

HDMI线：☐有 ☑无

多功能设备：☐是，☑否

受试设备功能描述：/

2.受试设备（EUT）端口的运行

a）音频信号：/

☐1kHz正弦波；

☐其他：

b）视频信号：/

☐带运动图像单元的彩条；

☐垂直彩条；

☐字符图像（滚动H屏）；

☐典型显示

显示和视频参数：/

硬件加速： /

显示屏最高有效分辨率：/

最高分辨率下最高帧数：/

最高色位深度：/

2023年4月4日

亮度、对比度、色饱和度： /

c）数字广播信号

☐地面电视信号

☐DVB-C有线电视信号

d）其他信号：/

调谐器端口：/

3.其它重要说明：

1. 本次申请为已获CCC认证（证书号：2015010907830000）的同产品的变更申请。变更内容为：1）试验依据标准变更，2）更新安全关键件清单，3）变更认证实施规则，4）变更适用海拔高度，5）删除产品型号。

2. 本设备为信息技术设备，其无线电骚扰特性按 B级信息技术设备要求。GB17625.1-2022标准分类，本产品属于A类设备，经核查原报告已进行相关考核。

3. 据此，对本次变更内容进行了核查，因不影响电磁兼容性，故本次变更未进行电磁兼容性试验。

2023年4月4日

电磁兼容关键件清单

序号	关键件名称	位号	型号	规格	生产者（制造商）	认证标准	使用/备用	备注
1	主板	/	/	/	/	/	/	
2	抑制射频干扰固定电感器	LF1	/	30mH	/	/	已做试验	
3	抑制电源电磁干扰用固定电容器	CX1	/	0.1 uF	/	/	已做试验	
4		CY1	/	1000pF	/	/	已做试验	
5	开关管	Q1	/	4A, 600 V	/	/	直接认可	
			/	7A, 600 V	/	/	直接认可	
			/	4A, 650 V	/	/	直接认可	
			/	7A, 650 V	/	/	已做试验	

2023年4月4日

样 品 照 片（EMC）
样品照片见安全描述报告

2023年4月4日

声　　明

本报告试验结果仅对受试样品有效

未经许可本报告不得部分复制

对本报告如有异议，请于收到报告之日起十五天内提出

试验单位：江苏省电子信息产品质量监督检验研究院

（江苏省信息安全测评中心）

地　　址：江苏省无锡市金水路100号

邮政编码：214073

电　　话：0510-85105775

传　　真：0510-85104572

E-MAIL　：zsb@jnlab.com

安 全 测 试 报 告

一般说明：

“（见附表）”指本报告的附加表格。

本报告出现的试验结果仅与试验样品有关。

除非全部复制，否则无试验室书面批准本报告不得部分复制.

可能的试验情况判定：	
一试验情况不适用本试验产品	N/A
一试验样品满足要求	P
一试验样品不满足要求	F

GB 4943.1-2022			
条款	试验要求	试验结果	结论
4.1.2	元器件的使用	(见安全关键件清单)	P
4.1.15	标记和说明	(见附录F)	P
B.2.5	输入试验	（见附表B.2.5）	P
附录F	设备标志、说明和指示性安全防护		P
F.1	基本要求		P
	语言	中文	—
F.2	字母符号和图形符号		P
F.2.1	字母符号符合IEC 60027-1		P
F.2.2	图形符号符合相关GB、IEC、ISO标准或制造商的规定		P
	对于仅适用于在海拔2000m及以下地区使用的设备的警告语句或标识		N/A
	对于仅适用于在非热带气候条件下使用的设备的警告语句或标识		N/A
F.3	设备标志		P
F.3.1	设备标志的位置	见样品照片	P
F.3.2	设备的识别标志		P
F.3.2.1	制造商标识	GlobTek,Inc.	P
F.3.2.2	型号标识	GT-46180-1824	P
F.3.3	设备额定值的标志		P
F.3.3.1	直接和电网电源连接的设备	直接和电网电源连接的设备，见F.3.3.3～F.3.3.6.	P
F.3.3.2	不直接和电网电源连接的设备		N/A
F.3.3.3	供电电压的性质	～	P
F.3.3.4	额定电压	100-240V	P
F.3.3.5	额定频率	50-60Hz	P
F.3.3.6	额定电流或额定功率	0.6A	P
F.3.3.7	具有多个电源连接端的设备	无多个电源连接端的设备	N/A
F.3.4	电压设定装置	无电压设定装置	N/A
F.3.5	端子和操作装置上的标志		P
F.3.5.1	电网电源器具输出插座和电网电源输出插座的标志	无此类输出端	N/A
F.3.5.2	开关位置的识别标志	无此类开关	N/A
F.3.5.3	更换熔断器的标识和额定值标志	熔断器是一般人员或受过培训的人员不能更换的，熔断器的标识标在该熔断器的就近处，FS1：T1.6A/250V	P
	中线上熔断器的指示性安全防护		N/A
F.3.5.4	更换电池的识别标志		N/A
F.3.5.5	中性导体端子		N/A
F.3.5.6	端子标志的位置		P
F.3.6	与设备类别有关的设备标志		P
F.3.6.1	I类设备		N/A

GB 4943.1-2022			
条款	试验要求	试验结果	结论
F.3.6.1.1	保护接地导体端子		N/A
F.3.6.1.2	保护连接导体端子		N/A
F.3.6.2	设备类别标志		P
F.3.6.3	功能接地端子标志		N/A
F.3.7	设备的IP额定值标志		N/A
F.3.8	外部电源输出标志	24.0V⎓0.75A	P
F.3.9	标志的耐久性、清晰性和持久性		P
F.3.10	标志持久性试验	标志清晰，没有出现卷边，不能揭下	P
F.4	说明书		P
	a)安装或初次使用前的信息	说明书中有相关说明	P
	b)儿童不可能出现的场所使用的设备		N/A
	c)安装和互连设备的说明		N/A
	d)仅在受限制接触区使用的设备		N/A
	e)预定固定在位的设备		N/A
	f)音频设备端子的说明		N/A
	g) 采用保护接地作为安全防护		N/A
	h)保护导体电流超过ES2限值		N/A
	i)设备上使用图形符号		N/A
	j)未安装全极电网电源开关的永久连接式设备		N/A
	k)提供安全防护的可更换的元器件或模块		N/A
	l)包含绝缘液体的设备		N/A
	m)室外设备的安装说明		N/A
	n)带有未经隔离的有线网络天线插座的设备的警告		N/A
F.5	指示性安全防护		N/A

B.2.5	表：输入测试							P
电压 (V)	频率 (Hz)	电流 (A)	额定电流 (A)	功率 (W)	额定功率 (W)	熔断器	熔断器电流 (A)	条件
90	50/60	0.38/0.39	--	21.1/21.1	-	FS1	0.38/0.39	输出：24VDC, 0.75A
100	50/60	0.35/0.36	0.6	20.9/20.9	-	FS1	0.35/0.36	
220	50/60	0.23/0.24	0.6	20.6/20.7	-	FS1	0.23/0.24	
240	50/60	0.21/0.22	0.6	20.5/20.6	-	FS1	0.21/0.22	
264	50/60	0.19/0.20	--	20.5/20.6	-	FS1	0.19/0.20	
附加信息：								

试验仪器设备清单

序号	仪器设备名称	型　号	编　号	制 造 厂 商	校准有效期至	本次使用（√）
1	数字功率表	AN8716P	088711020	艾诺	2024.2.17	√
2	直流电子负载	6314	631400008874	CHroma	2024.2.23	√
3						
4						
5						
6						
7						
8						
9						
10						
11						
12						
13						
14						
15						
16						
17						
18						
19						

注：打“√”为本次检验使用仪器、设备，所有仪器、设备均在校准有效期内。