231009011323

中国认可
国际互认
检测
TESTING
CNAS L0262

国家强制性产品认证
试验报告

☐新申请 ☒变更 ☐监督 ☐复审 ☐其他：

申请编号： A2023CCC0907-4279048

产品名称： 电源供应器

申请型号： 见产品描述报告

检测机构： 江苏省电子信息产品质量监督检验研究院（江苏省信息安全测评中心）

检验检测专用章

2023年4月4日

样品名称：电源供应器 样品型号： GT-46060-0624 样品数量：1只 样品来源：工厂送样 收样日期：2023.9.27 完成日期：2023.10.23	委托人：GlobTek, Inc. 委托人地址：186 Veterans Dr. Northvale, NJ 07647 / 美国 生产者：GlobTek, Inc. 生产者地址：186 Veterans Dr. Northvale, NJ 07647 / 美国 生产企业：环球特科(苏州)电源科技有限公司 生产企业地址：江苏省苏州市苏州工业园区金陵东路76号4栋

试验依据标准：

GB 4943.1-2022《音视频、信息技术和通信技术设备 第1部分：安全要求》

GB/T 9254.1-2021《信息技术设备、多媒体设备和接收机 电磁兼容 第1部分：发射要求》

GB 17625.1-2022 《电磁兼容 限值 第1部分：谐波电流发射限值(设备每相输入电流≤16A)》

试验结论：合格

本申请单元所覆盖的产品型号：

见产品描述报告

安全主检：赵文博　签名：赵文博　日期：2023.10.23 安全审核：李晶晶　签名：李晶晶　日期：2023.10.23	江苏省电子信息产品质量监督检验研究院（江苏省信息安全测评中心） 2023年10月23日
EMC 主检：尤　烨　签名：尤烨　日期：2023.10.23 EMC 审核：钱天元　签名：钱天元　日期：2023.10.23	

签发人：安全：姚尧 EMC：孟凡钧　　签名：姚尧　孟凡钧

签发日期：2023年10月23日

备注：

1.认证实施规则：CNCA-C09-01：2023《强制性产品认证实施规则 电子产品及安全附件》

2. 本报告应与报告编号C-08701-2015C1570的报告同时使用。

报 告 组 成

报告内容	有无	页数	编号
封面	√	1	C-08701-2023C2418
首页	√	1	C-08701-2023C2418
报告组成	√	1	C-08701-2023C2418
变更确认表	√	2	C-08701-2023C2418-M
CB核查报告	√	1	C-08701-2023C2418-CB
产品描述报告	√	1	C-08701-2023C2418-P
--安全描述报告	√	18	C-08701-2023C2418-P-S
--电磁兼容描述报告	√	4	C-08701-2023C2418-P-E
封底	√	1	/
安全测试报告	√	9	C-08701-2023C2418-D-S
电磁兼容测试报告	/	/	/

本报告由表中划√的所有内容组成.

2023年4月4日

变更确认表

序号和名称	变更前 【原申请编号： A2015CCC0907-2172654】 【原证书编号： 2015010907828855】	变更后 【本次申请编号： A2023CCC0907-4279048】
1.试验依据标准变更	1.GB 4943.1-2011 《信息技术设备 安全 第1部分：通用要求》 2.GB 9254-2008 《信息技术设备的无线电骚扰限值和测量方法》 3.GB 17625.1-2012 《电磁兼容 限值 谐波电流发射限值(设备每相输入电流≤16A)》	1.GB 4943.1-2022《音视频、信息技术和通信技术设备 第1部分：安全要求》 2.GB/T 9254.1-2021《信息技术设备、多媒体设备和接收机 电磁兼容 第1部分：发射要求》 3.GB 17625.1-2022 《电磁兼容 限值 第1部分：谐波电流发射限值(设备每相输入电流≤16A)》
2.更新安全关键件清单	见申请编号： A2015CCC0907-2172654 报告编号： C-08701-2015C1570	标准变更，同时更新安全关键件清单
3.变更认证实施规则	见申请编号： A2015CCC0907-2172654 报告编号： C-08701-2015C1570	CNCA-C09-01：2023《强制性产品认证实施规则 电子产品及安全附件》
4.变更设备适用海拔高度	见申请编号： A2015CCC0907-2172654 报告编号： C-08701-2015C1570	设备适用于海拔5000m以下地区安全使用
5.变更产品型号、产品规格	GT-46060-WWVV-X.XX******，GT-41076-WWVV-X.XX******，GT-41134-WWVV-X.XX******（“WW”代表额定输出功率，取值为01-06，步进值为1；“VV”代表标准额定输出电压，取值为05,06,09,12,15,18或24；“-X.XX”代表输出电压的变量，是与标准额定输出电压做差值，步长为0.01；额定输出电压由“VV”和“-X.XX”确定，步进为0.01V，“******”代表任意字符，0-9 或 A-Z 或 ()[] 或空白，代表市场目的） 输入：100-240V～,50-60Hz,0.3A 输出：5-24Vdc，Max. 6W，0.25-1.2A	GT-46060-WWVV-X.XX******（“WW”代表额定输出功率，取值为01-06，步进值为1；“VV”代表标准额定输出电压，取值为05,06,09,12,15,18或24；“-X.XX”代表输出电压的变量，是与标准额定输出电压做差值，步长为0.01；额定输出电压由“VV”和“-X.XX”确定，步进为0.01V，“******”代表任意字符，0-9 或 A-Z 或 ()[] 或空白，代表市场目的） 输入：100-240V～,50-60Hz,0.3A 输出：5-24Vdc，Max. 6W，1.2A max
安全试验	/	本次申请为变更申请。涉及安全的变

		更内容为： 变更内容1、2，安全需补做： 4.1.2，4.1.15(附录F)，5.7，6，附录B.2.5 变更内容3，不影响产品安全性能，无需补充试验 变更内容4，CB报告认可，无需补充试验 变更内容6，不影响产品安全性能，无需补充试验 见试验报告 （编号：C-08701-2023C2418）
EMC试验	/	本次对变更内容所涉信息进行了核查与确认，EMC经确认无需进行补充试验，本次直接认可。

变更结论：符合要求

2023年4月4日

CB核查报告

申请人提供的CB证书/测试报告基本信息

CB证书编号：NO109441

CB测试报告编号：382138

CB证书发证机构：Nemko 国别：Norway

产品名称：ITE Power Supply

型号：GT-46060-WWVV-X.XX-W2Z******series

WW is the standard output wattage, with a maximum value of '06'. VV is the standard rated output voltage designation, with a maximum value of '24'; which can be 05, 06, 09, 12, 15, 18, 24. -X.XX is optional, which can be '-0.01' to '-5.99', denote the output voltage differentiator, subtracting X.XX volts from standard output voltage VV in 0.01V increments, the actual output voltage rang is 5-24V, blank is to indicate the no voltage different. -W2Z denotes type of fixed plug, Z can be E for European plug, U for United Kingdom plug, blank for North American / Japan / Taiwan plug, C for Chinese plug, A for Australia plug; -W2Z can be optional, when it is blank, means replaceable plug models. Each * =0-9 or A-Z or ()[] - or blank for marketing purposes, not affect safety.

规格：I/P: 100-240Vac, 50-60Hz, 0.3A,

O/P:

Model	Output voltage(V)	Max. output current(A)	Max. output wattage (W)
GT-46060-WW05-W2Z******	5	1.2	6
GT-46060-WW06-X.XX-W2Z******	5.01-6	1.19	6
GT-46060-WW09-X.XX-W2Z******	6.01-8.99	0.99	6
GT-46060-WW12-X.XX-W2Z******	9-12	0.5	6
GT-46060-WW15-X.XX-W2Z******	12.01-15	0.49	6
GT-46060-WW18-X.XX-W2Z******	15.01-18	0.39	6
GT-46060-WW24-X.XX-W2Z******	18.01-24	0.33	6

CB测试依据标准：IEC 62368-1:2014

CB测试报告核查情况

CB测试报告中的申请人是否与CCC申请的认证委托人相同? ☒是 □ 否（□提供CB测试报告使用授权书）

CB测试报告中的制造商是否与CCC申请的生产者相同? ☒是 □ 否（□互为子母公司并提供声明）

CB测试报告中的生产厂是否覆盖CCC申请的生产企业? ☒是 □ 否

CB测试报告中认可的产品型号是否覆盖了申请的产品型号 ☒是 □ 否

CB 测试报告依据的标准和国家标准是否有差异 ☒是 □ 否

CB测试报告中提供的受控安全件是否符合《CB报告中对安全零部件的处理原则》 ☒是 □ 否

结论： ☒ 认可 □ 拒绝（拒绝原因：/）

附加试验：☒ 是 □否

如果需要进行附加试验：

试验原因：核查本次申请CCC认证的产品与CB报告的符合性。

试验项目：

元器件的使用(4.1.2)，标记和说明(设备标志、说明和指示性安全防护)(4.1.15(附录F))，断开连接后电容器的放电(5.5.2.2)，预期的接触电压、接触电流和保护导体电流(5.7)，电引起的着火(6)，输入试验(附录B.2.5)

认可时间（工作日）： 小于或等于15 □ 16-30 □ 31-45 □ 大于或等于 46 ☒

2023年4月4日

产品描述报告

产品名称：	电源供应器
申请型号规格：	GT-46060-WWVV-X.XX******（“WW”代表额定输出功率，取值为01-06，步进值为1；“VV”代表标准额定输出电压，取值为05,06,09,12,15,18或24；“-X.XX”代表输出电压的变量，是与标准额定输出电压做差值，步长为0.01；额定输出电压由“VV”和“-X.XX”确定，步进为0.01V，“******”代表任意字符，0-9 或 A-Z 或 ()[] 或空白，代表市场目的） 输入：100-240V～,50-60Hz,0.3A 输出：5-24Vdc，Max. 6W，1.2A max 具体输出规格见下表：

型号	直流输出电压	最大输出电流	最大输出功率
GT-46060-WW05******	5V	1.2A	6W
GT-46060-WW06-X.XX******	5.1-6V	1.18A	6W
GT-46060-WW09-X.XX******	6.1-9V	0.98A	6W
GT-46060-WW12-X.XX******	9.1-12V	0.66A	6W
GT-46060-WW15-X.XX******	12.1-15V	0.5A	6W
GT-46060-WW18-X.XX******	15.1-18V	0.4A	6W
GT-46060-WW24-X.XX******	18.1-24V	0.33A	6W

产品功能描述、产品组成描述：

产品名称：电源供应器；II 类直接插入式设备，采用全封闭式塑料外壳。

本次申请的电源供应器给打印机等信息技术类产品供电。

系列型号差异描述：

本次申请的产品为系列型号，型号间输出不同，二次侧稍有不同，其他电气结构，所用关键件等均相同，不影响安全和EMC性能。

备注：/

2023年4月4日

安 全 描 述 报 告

安全样品描述及说明：

设备类别：[√]最终产品　[　]内装部件

设备适用的人员：[√]一般人员　[　]受过培训的人员　[　]熟练技术人员　[√]儿童可能出现

与电源的连接：[√]交流电网电源　[　]直流电网电源

[　]不直接连接到电网电源：☐ES1　☐ES2　☐ES3

电源容差：[√] +10%/-10%　[　]+20%/-15%　[　] +　%/-　%　[　] 无

与电源的连接：[√]A型可插式设备　☐不可拆卸电源软线　☐器具耦合器　☒直插式

[　]B型可插式设备　☐不可拆卸电源软线　☐器具耦合器

[　]永久连接式　[　]耦合连接器　[　]其它

保护装置的电流额定值：16 A

安装位置：　[√]建筑物　[　]设备

[　]不适用

设备移动性：　[　]可移动式　[　]手持式　[　]可携带式　[√]直插式

[　]驻立式　[　]内装式　[　]墙壁或天花板安装

[　]滑轨/机架安装　[　]其他

过电压等级（OVC）：　[　]OVC I　[√]OVC II　[　]OVC III　[　]OVC IV　[　]其他

设备类别：　[　]I类　[√]II类　[　]III类　[　]其他类

特殊安装位置：[√]不适用　[　]受限制接触区　[　]室外场所

污染等级（PD）：[　]PD1：　[√]PD2　[　]PD3

制造商规定的温度T_{ma}：[√] 40 ℃　[　]室外最低温度___℃

设备IP等级：[√] IPX0　[　] IP____.

配电系统：[√]TN　[　]TT　[　]IT-　V_{L-L} ____V　[　]非交流电网电源

适用地区环境：[　] ≤海拔2000米　[√] ≤海拔5000米　[　]不适用

适用气候条件：[√]热带气候条件下　[　]非热带气候条件下

安全说明：　[√]汉文 [　]藏文　[　]蒙古文　[　]壮文　[　]维文　[　]其他

设备的质量（kg）：0.065kg

其他重要描述：

1. 本次试验样机1台，型号为GT-46060-0624。

本次申请为已获CCC认证（证书号：2015010907828855）的同产品的变更申请。变更内容为：1）试验依据标准变更，2）更新安全关键件清单，3）变更认证实施规则，4）变更设备适用海拔高度，5）变更产品型号、产品规格。

对于本次变更申请，委托人提供了符合CB认可原则的CB证书和报告。

补充试验项目：元器件的使用(4.1.2)，标记和说明(设备标志、说明和指示性安全防护)(4.1.15(附录F))，预期的接触电压、接触电流和保护导体电流(5.7)，电引起的着火(6)，输入试验(附录B.2.5)，结果符合要求，其余参见编号为C-08701-2015C1570的试验报告。

2. 设备预期使用在热带气候条件下。设备预期使用的最高环境温度40℃。

3. 设备适用于海拔5000m以下地区安全使用。

4. 产品的输出符合受限制电源的要求。

整改情况说明：无。

2023年4月4日

安 全 描 述 报 告

能量源及安全防护总览

☒ ES　☒ PS　☒ MS　☒ TS　☒ RS

章	可能的伤害			
5	电引起的伤害			
能量源及能量源分级（ES）	人体部位	安全防护		
		基本安全防护 B	附加安全防护 S	加强安全防护 R
ES3：初级电路	一般人员	/	/	外壳无开孔，隔离变压器、跨接电容
ES1：输出端	一般人员	/	/	/

6	电引起的着火			
能量源及能量源分级（PS）	材料部件	安全防护		
		基本安全防护 B	附加安全防护[1] S	附加安全防护[2] S
PS3：内部电路	可燃材料	6.3.1	6.4.5，6.4.6	外壳无开孔
PS1：输出端	可燃材料	/	/	/

7	有害物质引起的伤害			
能量源及能量源分级	人体部位	安全防护		
		基本安全防护 B	附加安全防护 S	加强安全防护 R
/	/	/	/	/

8	机械引起的伤害			
能量源及能量源分级（MS）	人体部位	安全防护		
		基本安全防护 B	附加安全防护 S	加强安全防护 R
MS1：锐边锐角	一般人员	/	/	/
MS1：设备的质量	一般人员	/	/	/

9	热灼伤			
能量源及能量源分级（TS）	人体部位	安全防护		
		基本安全防护 B	附加安全防护 S	加强安全防护 R
TS1：可触及部件	一般人员	/	/	/

10	辐射			
能量源及能量源分级（RS）	人体部位	安全防护		
		基本安全防护 B	附加安全防护 S	加强安全防护 R
/	/	/	/	/

2023年4月4日

安全关键件清单：

序号	位号	部件号	关键件名称	型号	规格/材料	生产者(制造商)	生产企业	认证标准	备注
1	RF1	/	超小型熔断体	ICP	T1A, 250V	苏州华德电子有限公司	苏州华德电子有限公司	GB/T9364.3-2018; GB/T9364.1-2015	自我声明: 2020970207000233
1-1				2010	T1A, 250V	苏州华德电子有限公司	苏州华德电子有限公司	GB/T9364.3-2018; GB/T9364.1-2015	自我声明: 2020970207000232
1-2				MRT	T1A, 250V	百富电子有限公司	中山市永明电子有限公司	GB/T9364.3-2018; GB/T9364.1-2015	自我声明: 2020970207000131
1-3				RST	T1A, 250V	百富电子有限公司	中山市永明电子有限公司	GB/T9364.3-2018; GB/T9364.1-2015	自我声明: 2020970207000126
1-4				5TE	T1A, 250V	旭程电子（深圳）有限公司	旭程电子（深圳）有限公司	GB/T9364.3-2018; GB/T9364.1-2015	自我声明: 2020970207000073
1-5				MST	T1A, 250V	功得电子工业股份有限公司	功得电子工业股份有限公司	GB/T9364.3-2018; GB/T9364.1-2015	自我声明: 2020970207000115
1-6				SS-5	T1A, 250V	东莞库柏电子有限公司	东莞库柏电子有限公司	GB/T9364.3-2018; GB/T9364.1-2015	自我声明: 2020970207000151
1-7				MET	T1A, 250V	功得电子工业股份有限公司	功得电子工业股份有限公司	GB/T9364.3-2018; GB/T9364.1-2015	自我声明: 2020970207000307
1-8				SMT	T1A, 250V	深圳市良胜电子有限公司	深圳市良胜电子有限公司	GB/T9364.3-2018; GB/T9364.1-2015	自我声明: 2020970207000101
1-9				TE5/392	T1A, 250V	LITTELFUSE PHILIPPINES INC.	LITTELFUSE PHILIPPINES INC.	GB/T9364.3-2018; GB/T9364.1-2015	自我声明: 2020970207000069
1-10				932	T1A, 250V	东莞市贝特电子科技股份有限公司	东莞市贝特电子科技股份有限公司	GB/T9364.3-2018; GB/T9364.1-2015	自我声明: 2020970207000039
1-11				RXF-1W	2Ω, 1W	格瑞特科技有限公司	安徽格瑞特电子有限公司	CQC 1159-2022; SJ/T 11611-2016	CQC08001022458
1-12				RXF21-1W	2Ω, 1W	安徽省昌盛电子有限公司	安徽省昌盛电子有限公司	CQC 1159-2022; SJ/T 11611-2016	CQC08001022421
2	T1	/	隔离变压器	XF00919 (5-8.9V) XF00930 (9-16V)	Class B 适用于海拔5000米及以下	GlobTek ENG Electric Co Ltd HAOPUWEI	GlobTek ENG Electric Co Ltd HAOPUWEI	IEC62368-1:2014	CB报告认可 经核查符合 GB4943.1-2022要求

2023年4月4日

				XF00949 (16.1-24V)					
			骨架	T375J T375HF T373J	150℃,V-0,热固性	Changchun Plastics Co Ltd	/	UL 94, UL 746C	UL 经核查符合 GB4943.1-2022要求
			骨架	PM-9820	150℃,V-0,热固性	Sumitomo Bakelite Co Ltd	/	UL 94, UL 746C	UL 经核查符合 GB4943.1-2022要求
			绝缘胶带	1350F-(#) 1350T-1	厚度：0.025mm 130℃ 4000Vdc/层	3M Company Electrical Markets DIV (EMD)	/	UL 510	UL 经核查符合 GB4943.1-2022要求
			绝缘胶带	370S	厚度：0.025mm 130℃ 4000Vdc/层	Bondtec Pacific Co Ltd	/	UL 510	UL 经核查符合 GB4943.1-2022要求
			三重绝缘线 （次级绕组）	TRW(B) series	Min. φ0.1mm 130℃ 加强绝缘	Great Leoflon Industrial Co Ltd	/	IEC 62368-1:2014 UL 2353	VDE, UL 经核查符合 GB4943.1-2022要求
3	CY1 (可选)	/	抑制无线电干扰电容器 （跨接电容）	AH	Max 1000pF Min 250V, Y1	广州汇侨电子有限公司	广州汇侨电子有限公司	IEC60384-14:2013+AMD1:2016	CQC03001003673
3-1				SB, SE	Max 1000pF Min 250V, Y1	成功工业(惠州)有限公司	成功工业(惠州)有限公司	GB/T6346.14-2015	CQC02001001788
3-2				CD	Max 1000pF Min 250V, Y1	厦门TDK有限公司	厦门TDK有限公司	IEC60384-14:2013+AMD1:2016	CQC03001004816
3-3				CT7	Max 1000pF Min 250V, Y1	佛山市皓华电子有限公司	佛山市皓华电子有限公司	GB/T6346.14-2015	CQC03001008769
3-4				YO-series	Max 1000pF Min 250V, Y1	祥泰电子（深圳）有限公司	东莞市盛上泰实业有限公司	GB/T6346.14-2015	CQC13001095361
3-5				JN	Max 1000pF Min 250V, Y1	嘉耐股份有限公司	东莞嘉耐电子有限公司	GB/T6346.14-2015	CQC03001008419
3-6				KX	Max 1000pF Min 250V, Y1	株式会社 村田制作所	Murata Electronics (Thailand), Ltd.	GB/T6346.14-2015	CQC04001011643
3-7				WD	Max 1000pF	嘉竑企业股份有限	嘉竑企业股份有限	GB/T6346.14-2015	CQC03001008379

					Min 250V, Y1	公司	公司		
3-8				JD	Max 1000pF Min 250V, Y1	东莞市智旭电子有限公司	东莞市智旭电子有限公司	IEC60384-14:2013+AMD1:2016	CQC08001022317
3-9				CT-Y	Max 1000pF Min 250V, Y1	广东鸿志电子科技有限公司	广东鸿志电子科技有限公司	GB/T6346.14-2015	CQC03001007510
3-10				Y5U	Max 1000pF Min 250V, Y1	凯普电子(昆山)有限公司	凯普电子(昆山)有限公司	GB/T 6346.14-2015	CQC06001016510
3-11				DJ	Max 1000pF Min 250V, Y1	东莞市道滘智伟电子有限公司	东莞市道滘智伟电子有限公司	GB/T 6346.14-2015	CQC09001034711
4	/	/	外壳材料（包括插销支撑件）	915R(GG)	Min V-0	SABIC INNOVATIVE PLASTICS US L L C	/	UL 94	UL
4-1				945(GG)	Min V-0	SABIC JAPAN L L C	/	UL 94	UL
4-2				945(GG)	Min V-0	SABIC INNOVATIVE PLASTICS B V	/	UL 94	UL
4-3				LUPOY EF-1006F(m)	Min V-0	LG CHEM (GUANGZHOU) ENGINEERING PLASTICS CO LTD	/	UL 94	UL
4-4				FR6005+(z)	Min V-0	COVESTRO DEUTSCHLAN D AG [PC RESINS]	/	UL 94	UL
4-5				PC2330	Min V-0	SILVER AGE ENGINEERING PLASTICS (DONGGUAN) CO LTD	/	UL 94	UL
5	/	/	印制板基材	T2, T2A, T2B, T4	Min V-0	WALEX	/	UL 796	UL
5-1				1V0	Min V-0	YUANMAN PRINTED CIRCUIT CO LTD	/	UL 796	UL
5-2				KB, XK-2,XK1	Min V-0	SUZHOU XINKE ELECTRONICS CO	/	UL 796	UL

						LTD			
5-3				HS-S	Min V-0	KUNSHAN CITY HUA SHENG CIRCUIT BOARD CO LTD	/	UL 796	UL
5-4				03, 03A	Min V-0	CHEERFUL ELECTRONIC (HK) LTD	/	UL 796	UL
5-5				CEM1, 2V0, FR4	Min V-0	DONGGUAN HE TONG ELECTRONICS CO LTD	/	UL 796	UL
5-6				C-2, C-2A, C-4	Min V-0	KUOTIANG ENT LTD	/	UL 796	UL
5-7				YLH-1	Min V-0	SUZHOU CITY YILIHUA ELECTRONICS CO LTD	/	UL 796	UL
5-8				DFD-1	Min V-0	JIANGSU DIFEIDA ELECTRONICS CO LTD	/	UL 796	UL
5-9				DS2	Min V-0	DONGGUAN DAYSUN ELECTRONIC CO LTD	/	UL 796	UL
5-10				DKV0-3A DGV0-3A	Min V-0	BRITE PLUS ELECTRONICS (SUZHOU) CO LTD	/	UL 796	UL
5-11				02V0 03V0 04V0	Min V-0	SHANGHAI AREX PRECISION ELECTRONIC CO LTD	/	UL 796	UL
5-12				TCX	Min V-0	SHENZHEN TONGCHUANGXIN ELECTRONICS CO LTD	/	UL 796	UL
5-13				PW-02 PW-03	Min V-0	PACIFIC WIN	/	UL 796	UL

						INDUSTRIAL LTD			
5-14				SJ-B	Min V-0	Huizhou Shunjia Electronics Co., Ltd	/	UL 796	UL
5-15				CEM1	Min V-0	Hubei bridge electronics co.,LTD	/	UL 796	UL
5-16				JD-1 JD-1A	Min V-0	SHENZHEN JINDIAN PRECISION CIRCUIT CO LTD	/	UL 796	UL
5-17				KB-3151C KB-5150	Min V-0	KINGBOARD LAMINATES HOLDINGS LTD	/	UL 796	UL
6	/	/	可拆卸插头	Q-CN	结构1: 插销完全插合时，插销到试验指可触及点距离≥6.5mm，且插销部分插合时，试验指不触及插销	1.GLOBTEK 2.慈溪忠瑞塑胶制品有限公司 3.绿品科技（苏州）有限公司 4.上海胜峰塑胶模具有限公司 5.苏州瓦诺科技有限公司 6.太仓市定准塑胶五金厂 7.富湾股份有限公司 8.深圳英格尔电子有限公司 9.苏州金立展电子有限公司 10.深圳英格尔新能源技术有限公司	1.GLOBTEK 2.慈溪忠瑞塑胶制品有限公司 3.绿品科技（苏州）有限公司 4.上海胜峰塑胶模具有限公司 5.苏州瓦诺科技有限公司 6.太仓市定准塑胶五金厂 7.富湾股份有限公司 8.深圳英格尔电子有限公司 9.苏州金立展电子有限公司 10.深圳英格尔新能源技术有限公司	IEC 62368-1:2014	CB报告认可 经核查符合 GB4943.1-2022要求
6-1				Q-CN	结构2: 边缘距离为6.8mm	1.GLOBTEK 2.慈溪忠瑞塑胶制	1.GLOBTEK 2.慈溪忠瑞塑胶制	IEC 62368-1:2014	CB报告认可 经核查符合

						品有限公司 3.绿品科技（苏州）有限公司 4.上海胜峰塑胶模具有限公司 5.苏州瓦诺科技有限公司 6.太仓市定准塑胶五金厂 7.富湾股份有限公司 8.深圳英格尔电子有限公司 9.苏州金立展电子有限公司 10.深圳英格尔新能源技术有限公司	品有限公司 3.绿品科技（苏州）有限公司 4.上海胜峰塑胶模具有限公司 5.苏州瓦诺科技有限公司 6.太仓市定准塑胶五金厂 7.富湾股份有限公司 8.深圳英格尔电子有限公司 9.苏州金立展电子有限公司 10.深圳英格尔新能源技术有限公司		GB4943.1-2022要求

产品电气原理图：

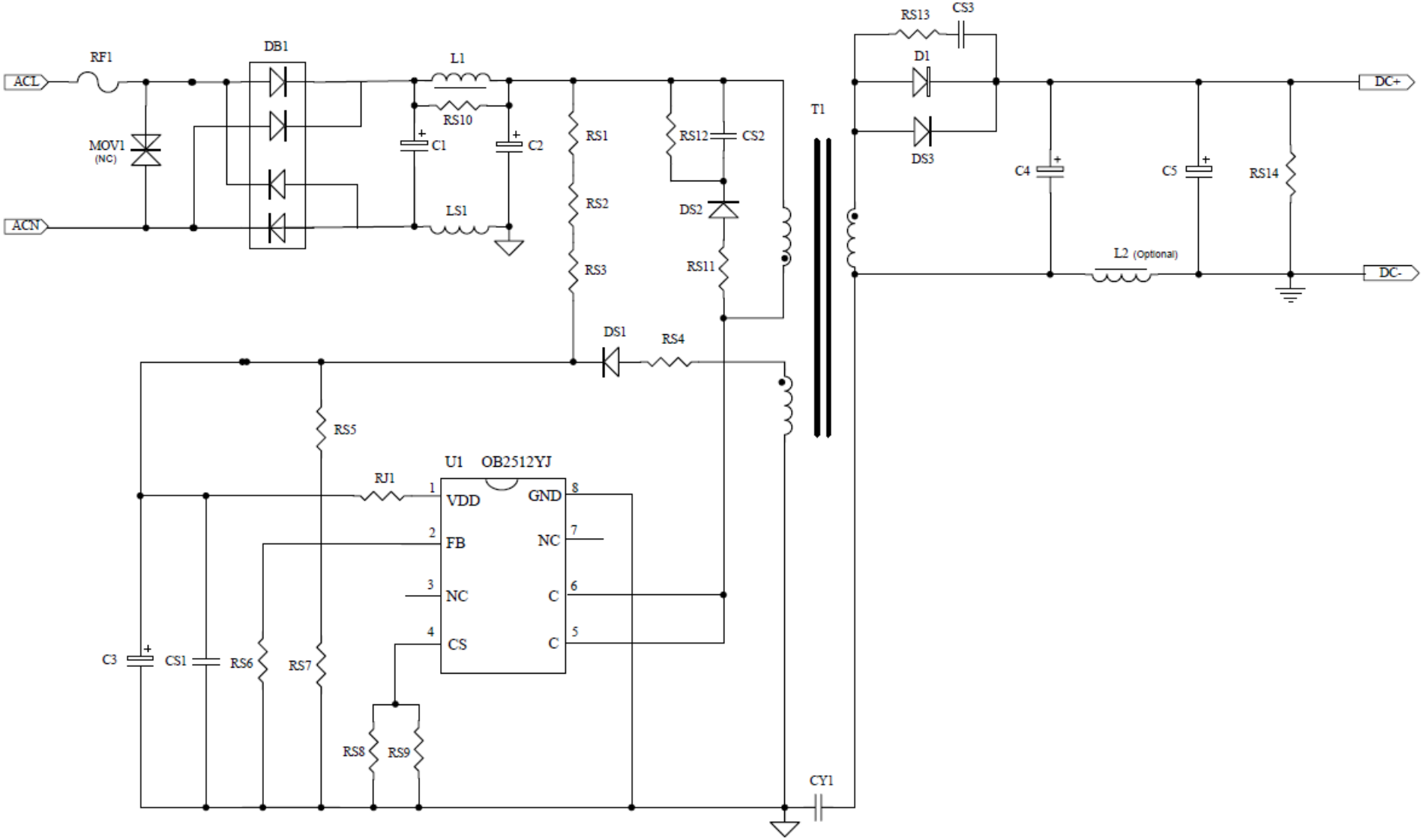

2023年4月4日

变压器内部结构图：

型号：XF00919

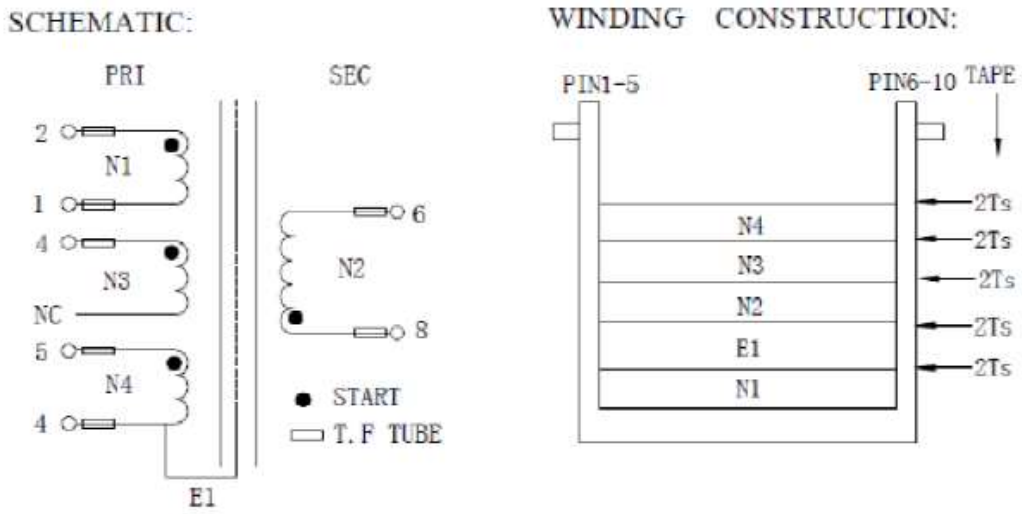

型号：XF00930、XF00949

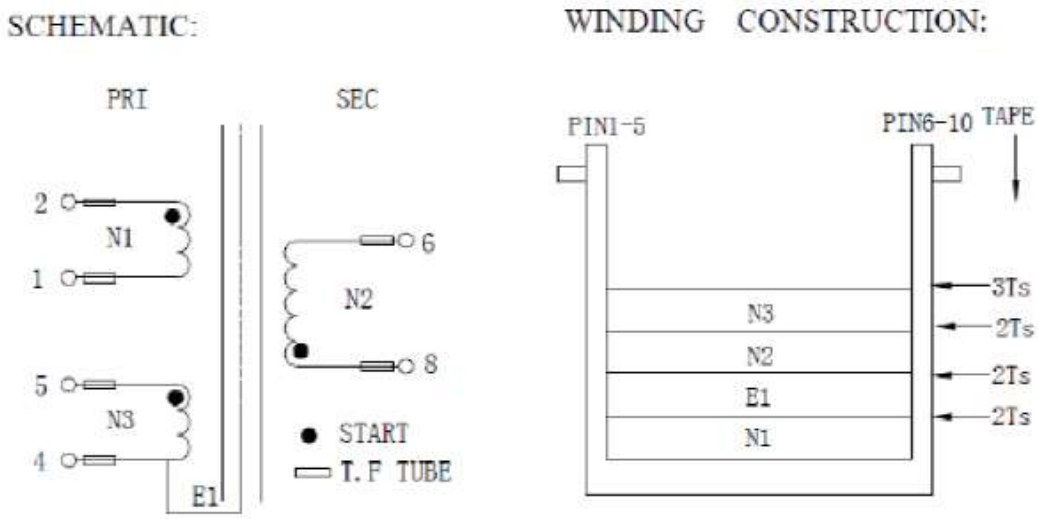

2023年4月4日

样 品 照 片（安全）

外观

内部结构

2023年4月4日

样 品 照 片（安全）

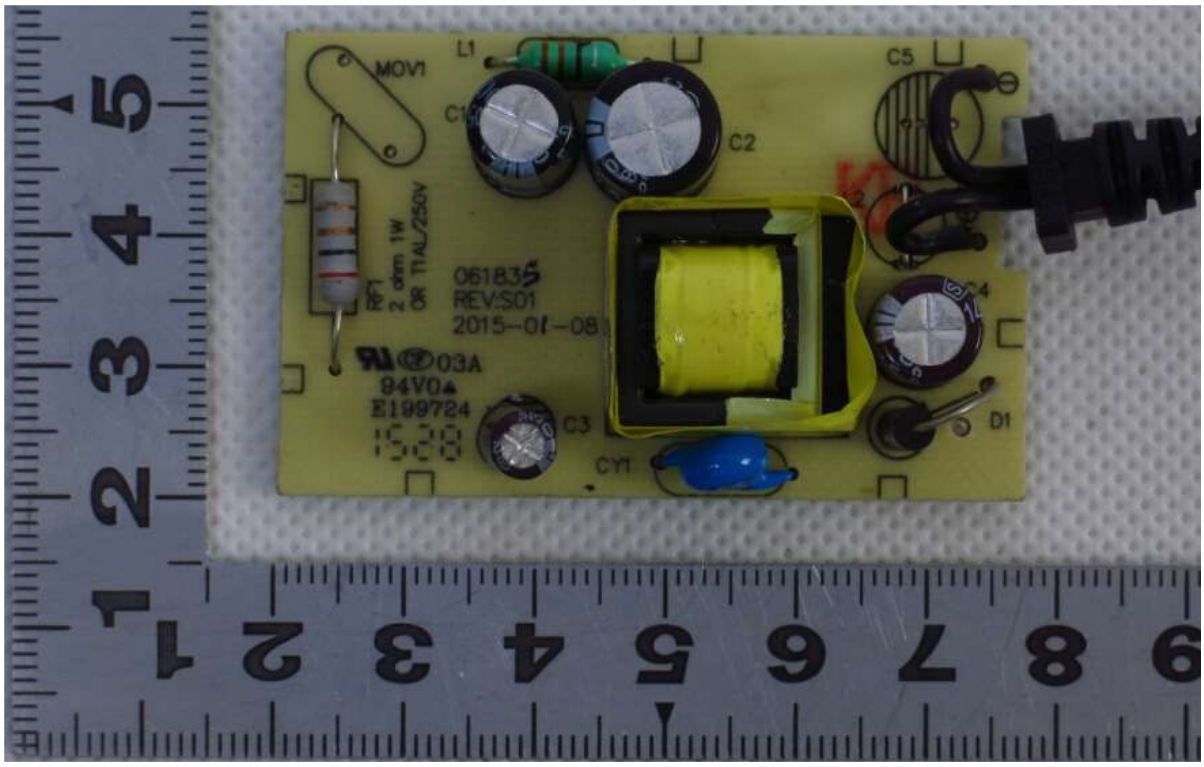

内部结构

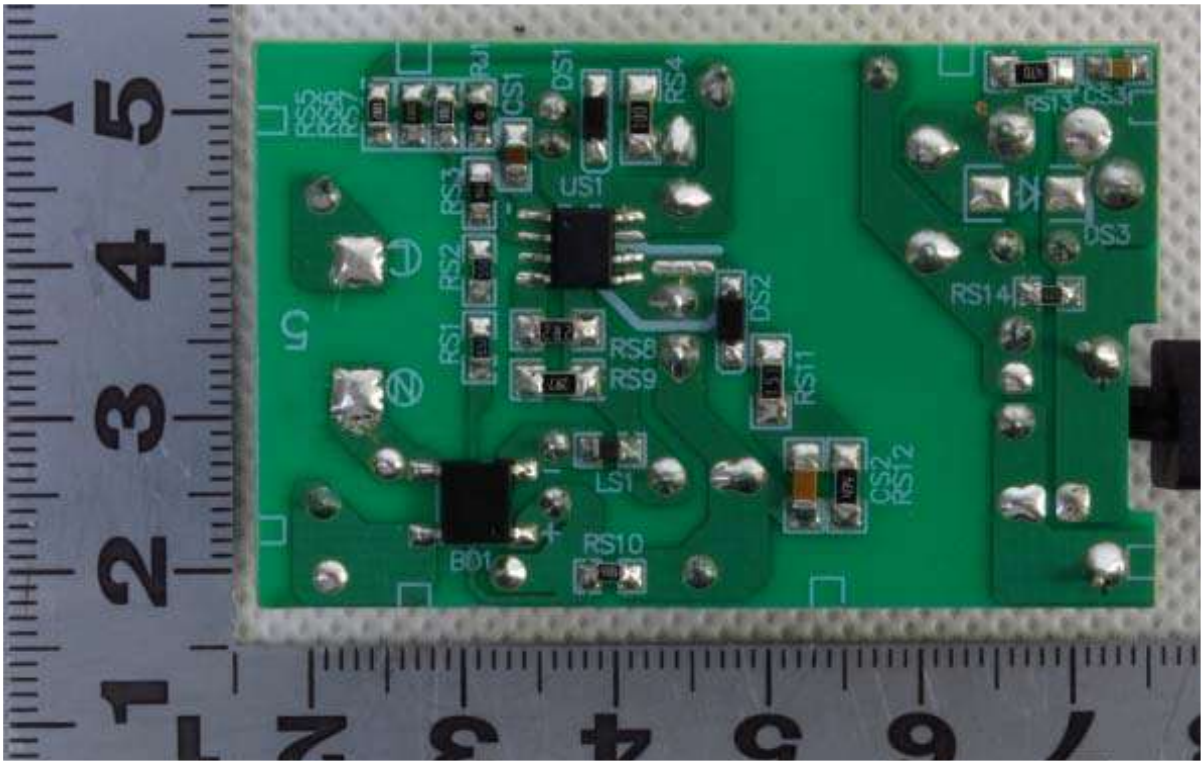

内部结构

2023年4月4日

样 品 照 片（安全）

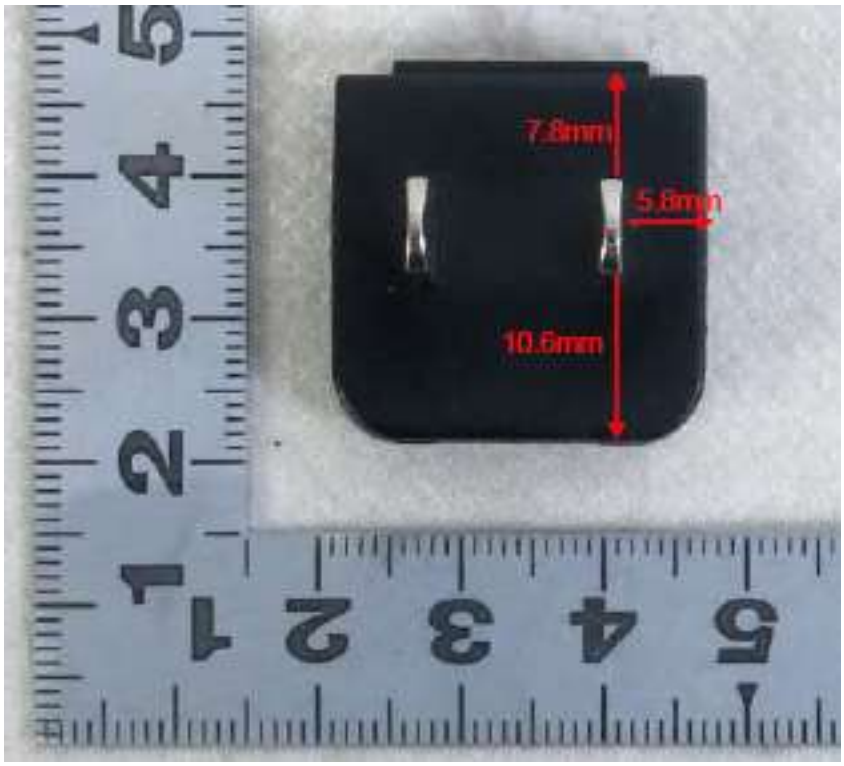

可拆卸插头（结构1）

可拆卸插头（结构1）

样 品 照 片（安全）

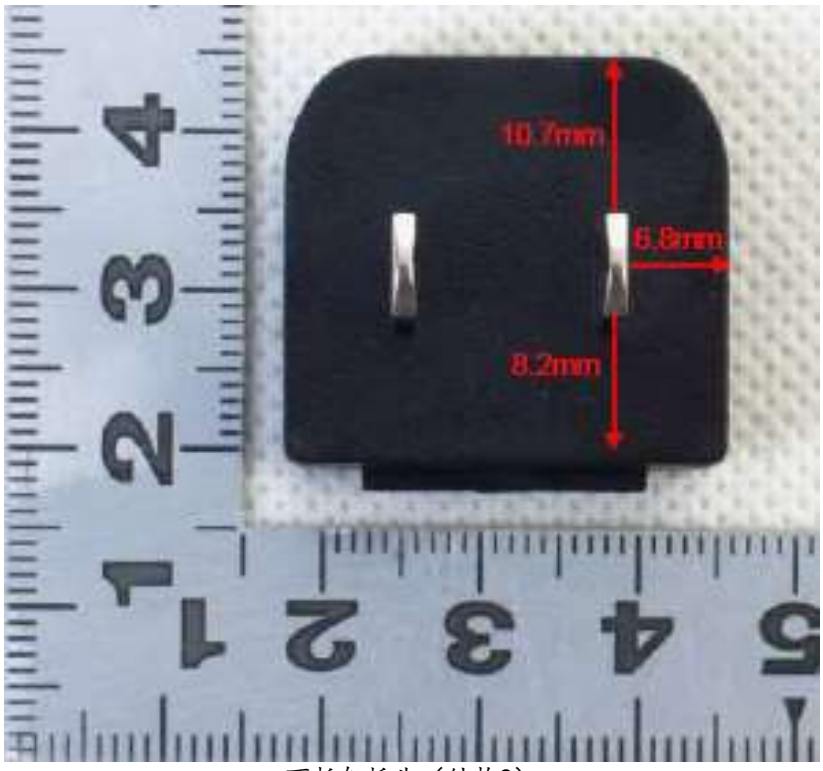

可拆卸插头（结构2）

可拆卸插头（结构2）

2023年4月4日

样 品 照 片（安全）

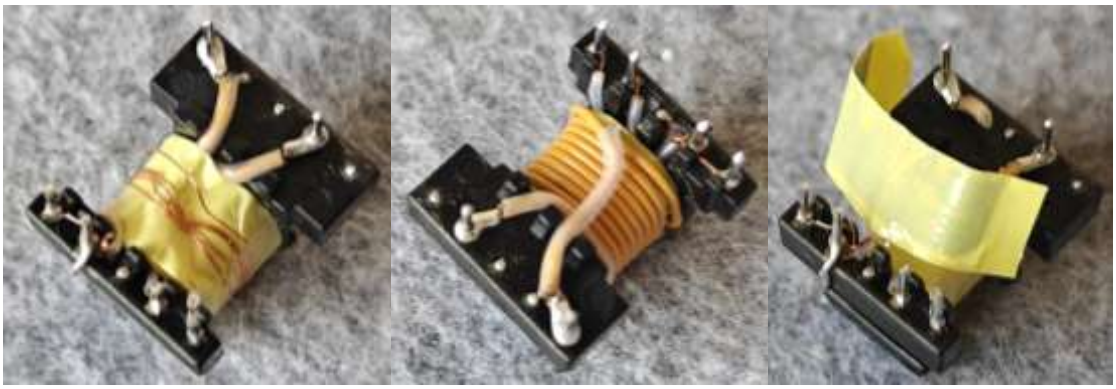

T1隔离变压器拆解图
（型号：XF00919，ENG代表制造商ENG Electric Co Ltd）

样 品 照 片（安全）

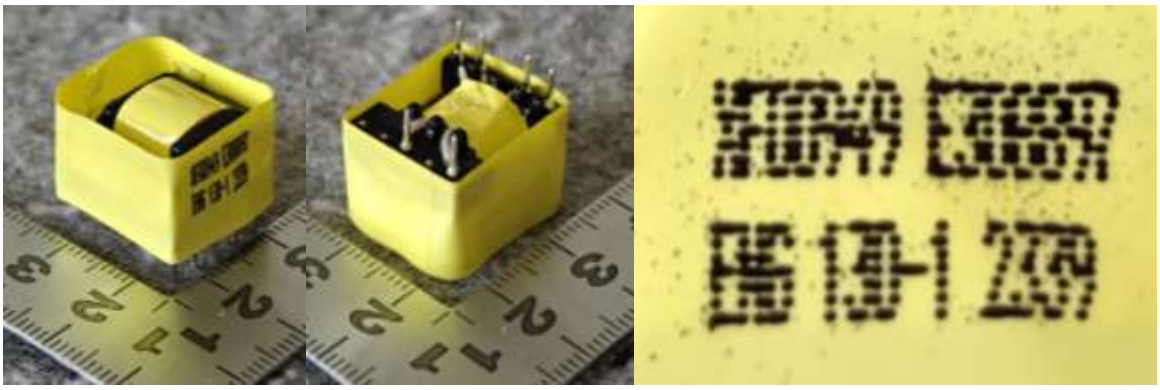

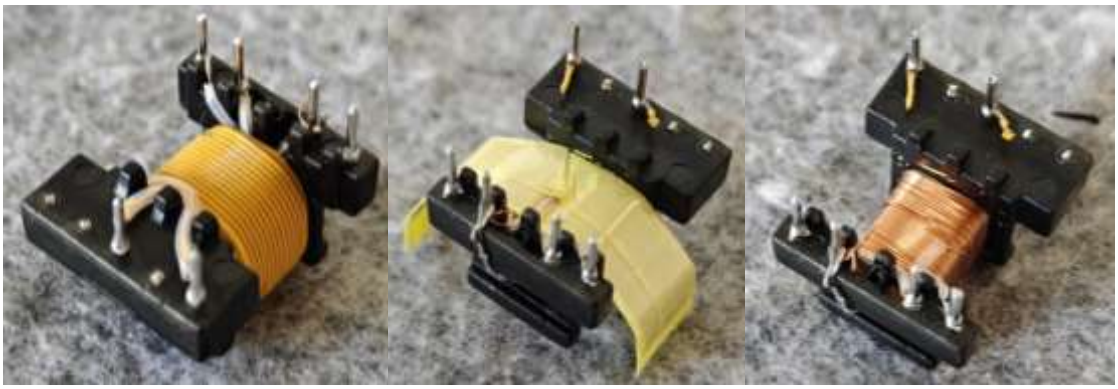

T1隔离变压器拆解图
（型号：XF00949，ENG代表制造商ENG Electric Co Ltd）

样 品 照 片（安全）

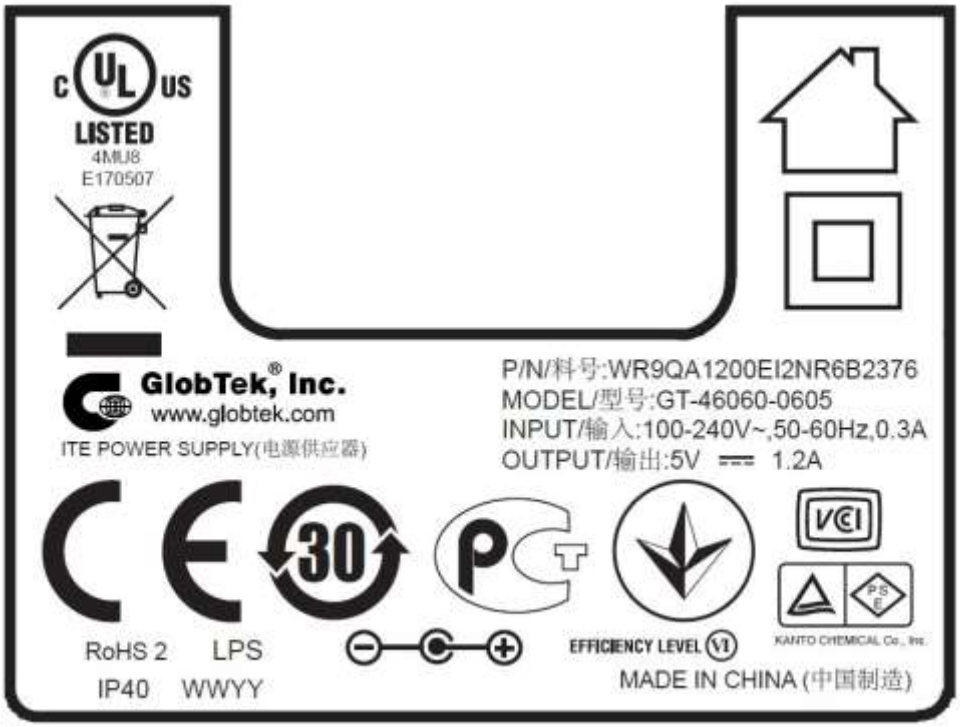

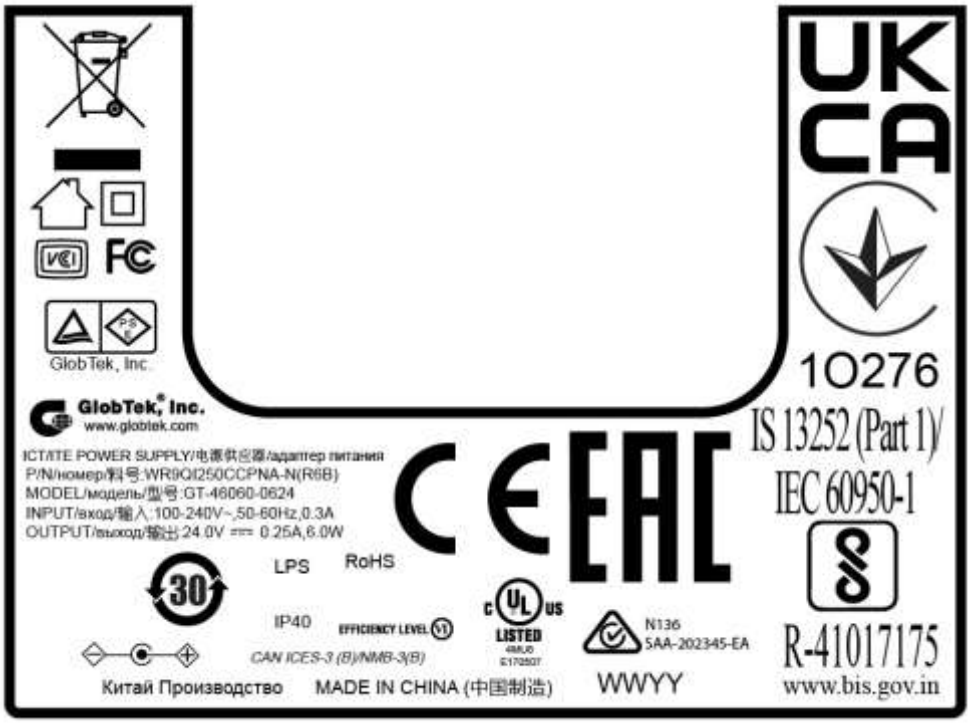

产品铭牌

（其余铭牌除型号、规格不同外，其余均相同）

2023年4月4日

电 磁 兼 容 描 述 报 告

1. 受试设备（EUT）描述：

受试设备一般描述：本设备无线电骚扰特性按☐ A /☑ B 级设备要求。

本设备谐波电流发射按 ☑ A / ☐ D 类设备要求。

受试设备预期运行布置形式：☑台式 ☐落地式 ☐可台式或落地式 ☐机架式安装 ☐其他

电源端口：☑交流电源端口 ☐直流网络电源端口

带金属屏蔽或抗拉部件的光纤端口：☐有 ☑无，且连接电缆长度预期大于3m ☐是，☑否

有线网络端口：☐有 ☑无

广播接收机调谐器端口：☐有 ☑无

天线端口：☐有 ☑无，且连接电缆长度预期大于3m ☐是，☑否

射频调制器输出端口：☐有 ☑无

电缆类别：☐三类 ☐五类 ☐六类

HDMI线：☐有 ☑无

多功能设备：☐是，☑否

受试设备功能描述：/

2.受试设备（EUT）端口的运行

a）音频信号：/

☐1kHz正弦波；

☐其他：

b）视频信号：/

☐带运动图像单元的彩条；

☐垂直彩条；

☐字符图像（滚动H屏）；

☐典型显示

显示和视频参数：/

硬件加速： /

显示屏最高有效分辨率：/

最高分辨率下最高帧数：/

最高色位深度：/

2023年4月4日

亮度、对比度、色饱和度： /

c）数字广播信号

□地面电视信号

□DVB-C有线电视信号

d）其他信号：/

调谐器端口：/

3.其它重要说明：

1. 本次申请为已获CCC认证（证书号：2015010907828855）的同产品的变更申请。变更内容为：1）试验依据标准变更，2）更新安全关键件清单，3）变更认证实施规则，4）变更设备适用海拔高度，5）变更产品型号、产品规格。

2. 本设备为信息技术设备，其无线电骚扰特性按 B级信息技术设备要求。GB17625.1-2022标准分类，本产品属于A类设备，经核查原报告已进行相关考核。

3. 据此，对本次变更内容进行了核查，因不影响电磁兼容性，故本次变更未进行电磁兼容性试验。

2023年4月4日

电磁兼容关键件清单

序号	关键件名称	位号	型号	规格	生产者（制造商）	认证标准	使用/备用	备注
1	主板	/	/	/	/	/	/	
2	抑制射频干扰固定电感器	L1	/	330uH	/	/	已做试验	
3	抑制电源电磁干扰用	CY1	/	1000pF	/	/	已做试验	
4	开关管	/	/	/	/	/	/	

2023年4月4日

样 品 照 片（EMC）
样品照片见安全描述报告

2023年4月4日

声　　明

本报告试验结果仅对受试样品有效

未经许可本报告不得部分复制

对本报告如有异议，请于收到报告之日起十五天内提出

试验单位：江苏省电子信息产品质量监督检验研究院

（江苏省信息安全测评中心）

地　　址：江苏省无锡市金水路100号

邮政编码：214073

电　　话：0510-85105775

传　　真：0510-85104572

E-MAIL　：zsb@jnlab.com

安 全 测 试 报 告

一般说明：

“（见附表）”指本报告的附加表格。

本报告出现的试验结果仅与试验样品有关。

除非全部复制，否则无试验室书面批准本报告不得部分复制.

可能的试验情况判定：	
一试验情况不适用本试验产品	N/A
一试验样品满足要求	P
一试验样品不满足要求	F

GB 4943.1-2022			
条款	试验要求	试验结果	结论
4	通用要求		P
4.1.2	元器件的使用	(见安全关键件清单)	P
4.1.15	标记和说明	(见附录F)	P
5	电引起的伤害		P
5.7	预期的接触电压、接触电流和保护导体电流		P
5.7.1	基本要求		P
5.7.2	测量装置和网络		P
5.7.2.1	接触电流的测量		P
5.7.2.2	电压的测量		P
5.7.3	设备配置、电源连接和接地连接		P
	与保护连接导体分开的接地连接设备		N/A
	互连设备(分别连接/单一连接端)		N/A
	与电网电源的多路连接(一次连一个/多路同时连接)		N/A
5.7.4	未接地的可触及零部件	(见附表5.7.4)	P
5.7.5	接地的可触及导电零部件	(见附表5.7.5)	N/A
5.7.6	接触电流超过ES2限值时的要求		N/A
	保护导体电流(mA)		N/A
	指示性安全防护		N/A
5.7.7	与外部电路相关的预期接触电压和接触电流		N/A
5.7.7.1	同轴电缆引起的接触电流		N/A
5.7.7.2	与双导体电缆相关的预期接触电压和接触电流		N/A
5.7.8	来自外部电路的接触电流的总和		N/A
	a) 与接地的外部电路连接的设备，电流(mA)		N/A
	b) 与未接地的外部电路连接的设备，电流(mA)		N/A
6	电引起的着火		P
6.1	基本要求		P
6.2	功率源(PS)和潜在引燃源(PIS)的分级		P
6.2.1	基本要求		P
6.2.2	功率源电路的分级	(见附表6.2.2)	P
6.2.3	潜在引燃源的分级		P
6.2.3.1	电弧性PIS	(见附表6.2.3.1)	P
6.2.3.2	电阻性PIS	(见附表6.2.3.2)	P
6.3	在正常工作条件和异常工作条		P

GB 4943.1-2022			
条款	试验要求	试验结果	结论
	件下着火的安全防护		
6.3.1	——不会发生引燃，并且 ——设备各部位的温度值低于GB/T 4610规定的自燃温度的90%或300 ℃（材料的自燃温度未知时）	（见附表B.1.5和附表B.3）	P
	——防火防护外壳外侧的可燃材料		N/A
6.4	单一故障条件下着火的安全防护		P
6.4.1	基本要求		P
	安全防护方法	控制火焰蔓延	P
6.4.2	减小单一故障条件下PS1电路中引燃的可能性		N/A
6.4.3	减小单一故障条件下PS2电路和PS3电路中引燃的可能性		N/A
6.4.3.1	附加安全防护		N/A
6.4.3.2	单一故障条件	（见附表B.4）	N/A
	温度受熔断器限制的特殊条件		N/A
	印制板上的导体断开或脱落的特殊条件		N/A
6.4.4	控制PS1电路中的火焰蔓延		P
6.4.5	控制PS2电路中的火焰蔓延		P
6.4.5.1	基本要求		P
6.4.5.2	附加安全防护		P
6.4.6	控制PS3电路中的火焰蔓延	印制板基材、外壳材料、插销支持件满足V-0要求 T1隔离变压器符合G.5.3要求	P
6.4.7	可燃性材料与PIS的隔离		N/A
6.4.7.1	基本要求		N/A
6.4.7.2	利用距离隔离		N/A
6.4.7.3	使用防火挡板隔离		N/A
6.4.8	防火防护外壳和防火挡板		P
6.4.8.1	基本要求		P
6.4.8.2	防火防护外壳和防火挡板的材料特性	外壳材料、插销支持件满足V-0要求	P
6.4.8.2.1	防火挡板的要求		N/A
6.4.8.2.2	防火防护外壳的要求	外壳材料、插销支持件满足V-0要求	P
6.4.8.3	防火防护外壳和防火挡板材料的结构要求		P
6.4.8.3.1	防火防护外壳和防火挡板的开孔	无此类开孔	P
6.4.8.3.2	防火挡板的尺寸		N/A
6.4.8.3.3	防火防护外壳顶部开孔和开孔特性		N/A
	开孔尺寸(mm)		N/A
	防火防护外壳的顶部开孔的可	（见附录S.2）	N/A

GB 4943.1-2022			
条款	试验要求	试验结果	结论
	燃性试验		
6.4.8.3.4	防火防护外壳底部开孔和开孔特性		N/A
	开孔尺寸(mm)		N/A
	防火防护外壳的底部可燃性试验	（见附录S.3）	N/A
	指示性安全防护		N/A
6.4.8.3.5	侧面开孔和侧面开孔特性		N/A
	开孔尺寸(mm)		N/A
6.4.8.3.6	防火防护外壳的完整性，满足a)，b）或 c)		N/A
6.4.8.4	PIS与防火防护外壳和防火挡板的隔离(mm)或可燃性等级	外壳材料、插销支持件满足V-0要求	P
6.4.9	绝缘液体的可燃性		N/A
6.5	内部和外部布线		N/A
6.5.1	基本要求		N/A
6.5.2	与建筑物布线互连的要求		N/A
6.5.3	输出插座的内部布线		N/A
6.6	连接附加设备引起着火的安全防护		P
	外部端口限制在PS2或符合Q.1		P
附录B	正常工作条件试验，异常工作条件试验和单一故障条件试验		P
B.2.5	输入试验	（见附表B.2.5）	P
附录F	设备标志、说明和指示性安全防护		P
F.1	基本要求		P
	语言	中文	—
F.2	字母符号和图形符号		P
F.2.1	字母符号符合IEC 60027-1		P
F.2.2	图形符号符合相关GB、IEC、ISO标准或制造商的规定		P
	对于仅适用于在海拔2000m及以下地区使用的设备的警告语句或标识		N/A
	对于仅适用于在非热带气候条件下使用的设备的警告语句或标识		N/A
F.3	设备标志		P
F.3.1	设备标志的位置	见样品照片	P
F.3.2	设备的识别标志		P
F.3.2.1	制造商标识	GlobTek,Inc.	P
F.3.2.2	型号标识	GT-46060-0624	P
F.3.3	设备额定值的标志		P
F.3.3.1	直接和电网电源连接的设备	直接和电网电源连接的设备，见F.3.3.3～F.3.3.6.	P
F.3.3.2	不直接和电网电源连接的设备		N/A

GB 4943.1-2022			
条款	试验要求	试验结果	结论
F.3.3.3	供电电压的性质	～	P
F.3.3.4	额定电压	100-240V	P
F.3.3.5	额定频率	50-60Hz	P
F.3.3.6	额定电流或额定功率	0.3A	P
F.3.3.7	具有多个电源连接端的设备	无多个电源连接端的设备	N/A
F.3.4	电压设定装置	无电压设定装置	N/A
F.3.5	端子和操作装置上的标志		P
F.3.5.1	电网电源器具输出插座和电网电源输出插座的标志	无此类输出端	N/A
F.3.5.2	开关位置的识别标志	无开关	N/A
F.3.5.3	更换熔断器的标识和额定值标志	熔断器是一般人员或受过培训的人员不能更换的，熔断器的标识标在该熔断器的就近处，RF1：T1AL/250V	P
	中线上熔断器的指示性安全防护		N/A
F.3.5.4	更换电池的识别标志		N/A
F.3.5.5	中性导体端子		N/A
F.3.5.6	端子标志的位置		P
F.3.6	与设备类别有关的设备标志		P
F.3.6.1	I类设备	II类设备	N/A
F.3.6.1.1	保护接地导体端子		N/A
F.3.6.1.2	保护连接导体端子		N/A
F.3.6.2	设备类别标志	⧈	P
F.3.6.3	功能接地端子标志		N/A
F.3.7	设备的IP额定值标志	IPX0	N/A
F.3.8	外部电源输出标志	输出：24.0V⎓0.25A	P
F.3.9	标志的耐久性、清晰性和持久性		P
F.3.10	标志持久性试验	标志清晰，没有出现卷边，不能揭下	P
F.4	说明书		P
	a)安装或初次使用前的信息		P
	b)儿童不可能出现的场所使用的设备		N/A
	c)安装和互连设备的说明		N/A
	d)仅在受限制接触区使用的设备		N/A
	e)预定固定在位的设备		N/A
	f)音频设备端子的说明		N/A
	g) 采用保护接地作为安全防护		N/A
	h)保护导体电流超过ES2限值		N/A
	i)设备上使用图形符号		N/A
	j)未安装全极电网电源开关的永久连接式设备		N/A
	k)提供安全防护的可更换的元器件或模块		N/A
	l)包含绝缘液体的设备		N/A
	m)室外设备的安装说明		N/A

GB 4943.1-2022			
条款	试验要求	试验结果	结论
	n)带有未经隔离的有线网络天线插座的设备的警告		N/A
F.5	指示性安全防护		N/A

GB 4943.1-2022			
条款	试验要求	试验结果	结论

5.7.4	表：未接地的可触及零部件					P
测试部位	工作条件（正常，故障）	供电电压（V）	参数			ES等级
			电压（Vrms or Vpk）	电流（Arms or Apk）	频率（Hz）	
塑料件-地	正常工作条件	264V 60Hz	-	0.003mApk max	60	ES1
	异常工作条件	264V 60Hz	-	0.003mApk max	60	ES1
	单一故障条件（N断开）	264V 60Hz	-	0.003mApk max	60	ES1
输出端口-地	正常工作条件	264V 60Hz	-	0.123mApk max	60	ES1
	异常工作条件	264V 60Hz	-	0.123mApk max	60	ES1
	单一故障条件（N断开）	264V 60Hz	-	0.129mApk max	60	ES1
附加信息： SC = 短路；OC = 开路						

5.7.5	表：接地的可触及导电部件		N/A
供电电压(V)：		—	
相位(s)：	[ ]单相；[ ]三相；[ ]三角型；[ ]Y型；		
配电系统：	[ ]TN　[ ]TT　[ ]IT		
测试部位	IEC 60990(GB/T 12113)中6.2.2规定的故障条件	接触电流(mA)	备注
附加信息：			

6.2.2	电功率源电路的分级				P
测试部位	工作条件（正常/故障）	电压（V）	电流（A）	最大功率[1)]（W）	PS分级
输出端	正常/故障	23.9/23.9	0.39/0.40	9.14/9.20	PS1
附加信息： SC = 短路；OC = 开路； 1）对PS1，3s后测量，对PS2和PS3，5s后测量。					

6.2.3.1	表：确定电弧性PIS			P
测试部位	3 s后的开路电压（Vpk）	测得的电流 Ir.m.s(A)	计算值（Vpk x Ir.m.s）	电弧性PIS? 是 / 否
附加信息：				
设备内的所有部件都被视为电弧性PIS。				

6.2.3.2	表：确定电阻性PIS		P
测试部位	工作条件（正常/故障）	耗散功率(W)	电阻性 PIS? 是 / 否

GB 4943.1-2022			
条款	试验要求	试验结果	结论

附加信息：
根据功率源的限值，设备内的所有部件都被视为电阻性PIS。

B.2.5	表：输入测试							P
电压 (V)	频率 (Hz)	电流 (A)	额定电流 (A)	功率 (W)	额定功率 (W)	熔断器	熔断器电流 (A)	条件
90	50/60	0.155/0.156	--	8.26/8.26	-	RF1	0.155/0.156	输出：24VDC, 0.25A
100	50/60	0.146/0.147	0.3	8.25/8.25	-	RF1	0.146/0.147	
220	50/60	0.100/0.102	0.3	8.21/8.22	-	RF1	0.100/0.102	
240	50/60	0.095/0.097	0.3	8.20/8.21	-	RF1	0.095/0.097	
264	50/60	0.083/0.085	--	8.20/8.21	-	RF1	0.083/0.085	
附加信息：								

试验仪器设备清单

序号	仪器设备名称	型　号	编　号	制 造 厂 商	校准有效期至	本次使用（√）
1	数字功率表	AN8716P	088711020	艾诺	2024.2.17	√
2	直流电子负载	6314	631400008874	CHroma	2024.2.23	√
3	接触电流测试仪	7630	1331236	EXTECH	2023.11.22	√
4						
5						
6						
7						
8						
9						
10						
11						
12						
13						
14						
15						
16						
17						
18						
19						
20						

注：打“√”为本次检验使用仪器、设备，所有仪器、设备均在校准有效期内。